ABE 7CPA31E

www.se.com

35001417707

Scan this code to access the Cybersecurity Portal

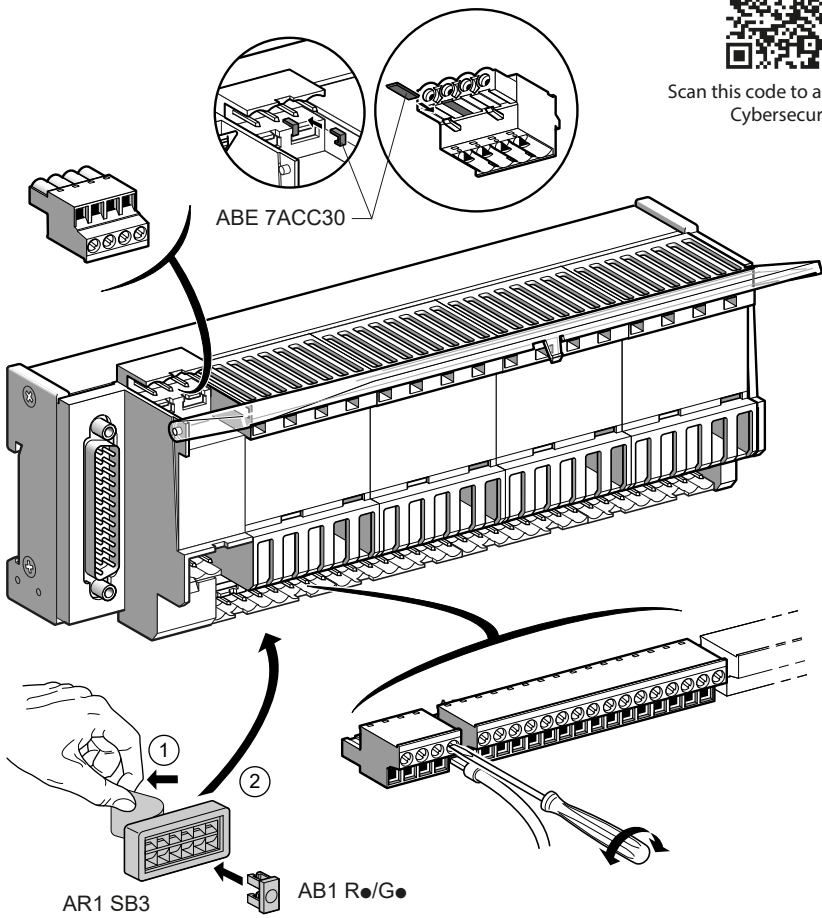

⚠ DANGER / DANGER / GEFAHR / PELIGRO / PERICOLO / 危险

HAZARDOUS VOLTAGE Disconnect all power before servicing equipement. **Failure to follow these instructions will result in death or serious injury.**	**TENSION DANGEREUSE** Coupez l'alimentation avant de travailler sur cet appareil. **Le non-respect de ces instructions provoquera la mort ou des blessures graves.**	**GEFÄHRLICHE SPANNUNG** Vor dem Arbeiten an dem Gerät dessen Stromversorgung abschalten. **Die Nichtbeachtung dieser Anweisungen führt zu Tod oder schwerer Körperverletzung.**
TENSIÓN PELIGROSA Desconecte toda alimentación antes de realizar el servicio. **Si no se siguen estas instrucciones provocará lesiones graves o incluso la muerte.**	**TENSION PERICOLOSA** Scollegare l'apparecchio dalla presa di corrente prima di qualsiasi intervento. **Il mancato rispetto di queste istruzioni provocherà morte o gravi infortuni.**	**危险电压** 务必在维修设备前断开所有电源连接。 **若不遵守这些说明将会导致严重的人身伤害甚至死亡。**

Installation
Montage
Montage
Montaje
Installazione
安装

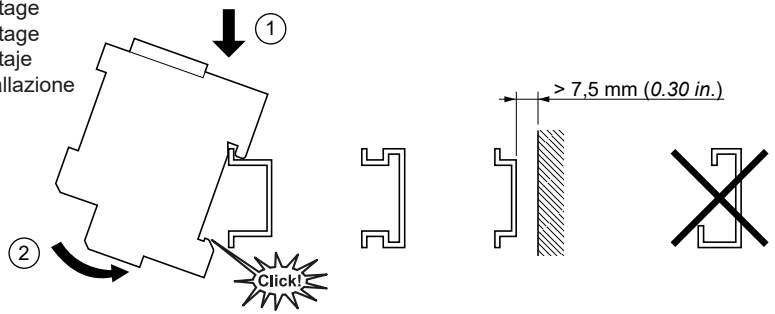

Wiring min ... max
Raccordement mini ... maxi
Anschlüsse min ... max

Capacidad de conexion min ... max
Cablaggio min ... max
接线最小值...最大值

	mm²	0.14...1.5	0.14...0.75	0.14...2.5	0.14...2.5	0.14...1.5
	AWG	*26...16*	*26...18*	*26...14*	*26...14*	*26...16*

10 (*0.04*)	C	Nm	0.6	Ø 3,5 mm / *0.14 in*
		pound-inch	*5.4*	

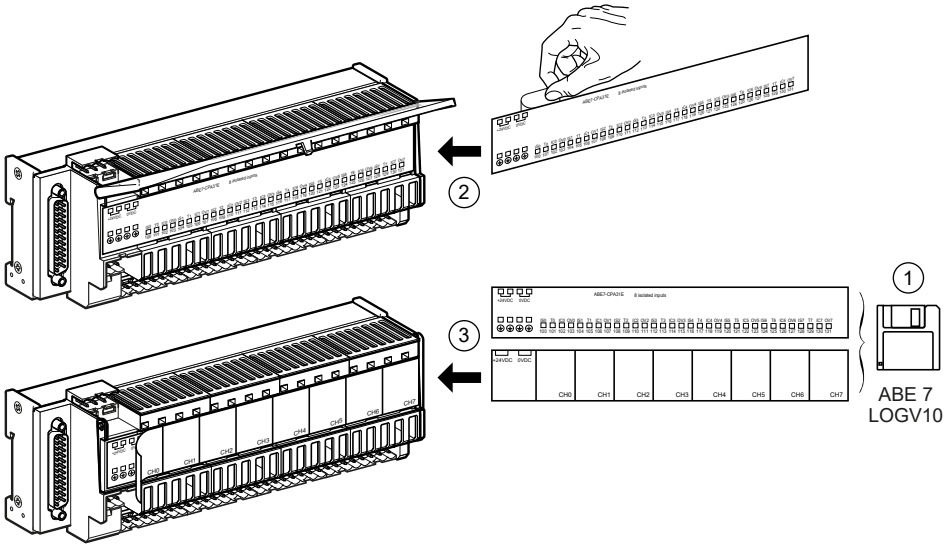

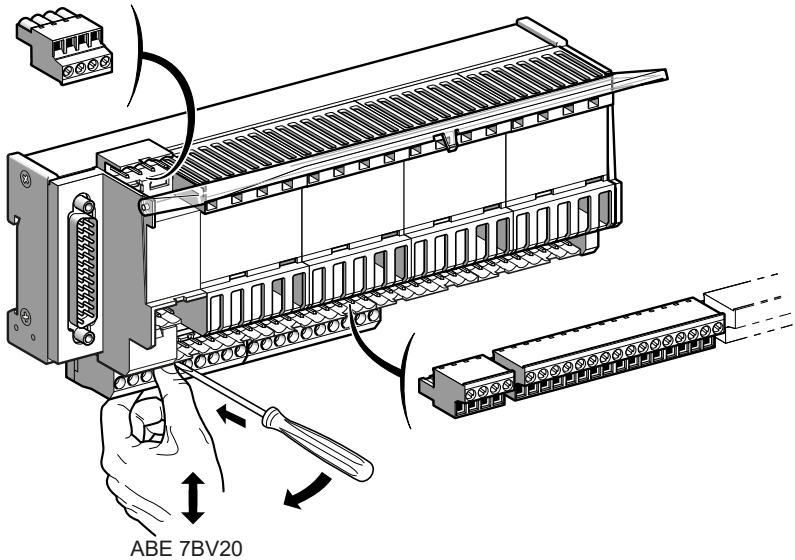

ABE 7BV20

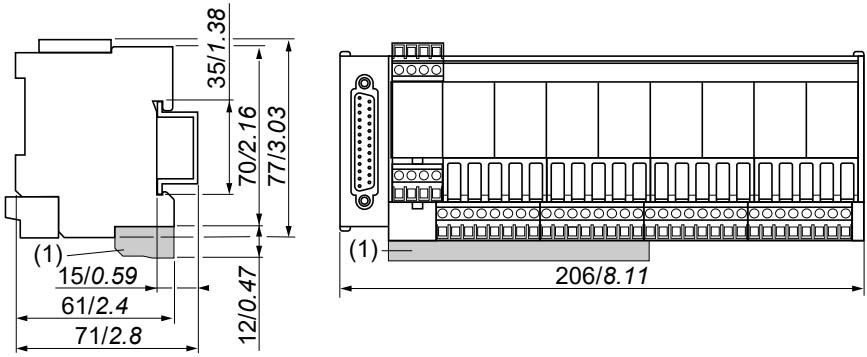

(1) ABE 7BV20

⚠ DANGER / DANGER / GEFAHR / PELIGRO / PERICOLO / 危险

HAZARDOUS VOLTAGE Disconnect all power before servicing equipement. **Failure to follow these instructions will result in death or serious injury.**	**TENSION DANGEREUSE** Coupez l'alimentation avant de travailler sur cet appareil. **Le non-respect de ces instructions provoquera la mort ou des blessures graves.**	**GEFÄHRLICHE SPANNUNG** Vor dem Arbeiten an dem Gerät dessen Stromversorgung abschalten. **Die Nichtbeachtung dieser Anweisungen führt zu Tod oder schwerer Körperverletzung.**
TENSIÓN PELIGROSA Desconecte toda alimentación antes de realizar el servicio. **Si no se siguen estas instrucciones provocará lesiones graves o incluso la muerte.**	**TENSION PERICOLOSA** Scollegare l'apparecchio dalla presa di corrente prima di qualsiasi intervento. **Il mancato rispetto di queste istruzioni provocherà morte o gravi infortuni.**	**危险电压** 务必在维修设备前断开所有电源连接。 **若不遵守这些说明将会导致严重的人身伤害甚至死亡。**

ABE-7CPA31E with BMX AMI 0800/0810
ABE-7CPA31E avec BMX AMI 0800/0810
ABE-7CPA31E mit BMX AMI 0800/0810
ABE-7CPA31E con BMX AMI 0800/0810
ABE-7CPA31E con BMX AMI 0800/0810
ABE-7CPA31E 与 BMX AMI 0800/0810

NOTE: A strap must be made on the terminal block between the current input and the voltage input for current sensor

NOTE: *Posez un cavalier sur le bornier entre l'entrée de courant et l'entrée de tension du capteur de courant*

HINWEIS: *An der Klemmenleiste muss zwischen Strom- und Spannungseingang für den Stromsensor eine Steckverbindung hergestellt werden*

NOTA: *fare una fascetta sulla morsettiera tra l'ingresso di corrente e l'ingresso di tensione per il sensore di corrente*

NOTA: *Se debe realizar un puente en el bloque de terminales entre la entrada de corriente y la entrada de tensión para el sensor de corriente.*

注意： 必须在电流传感器的电流输入与电压输入之间的端子块上配设一个电缆束

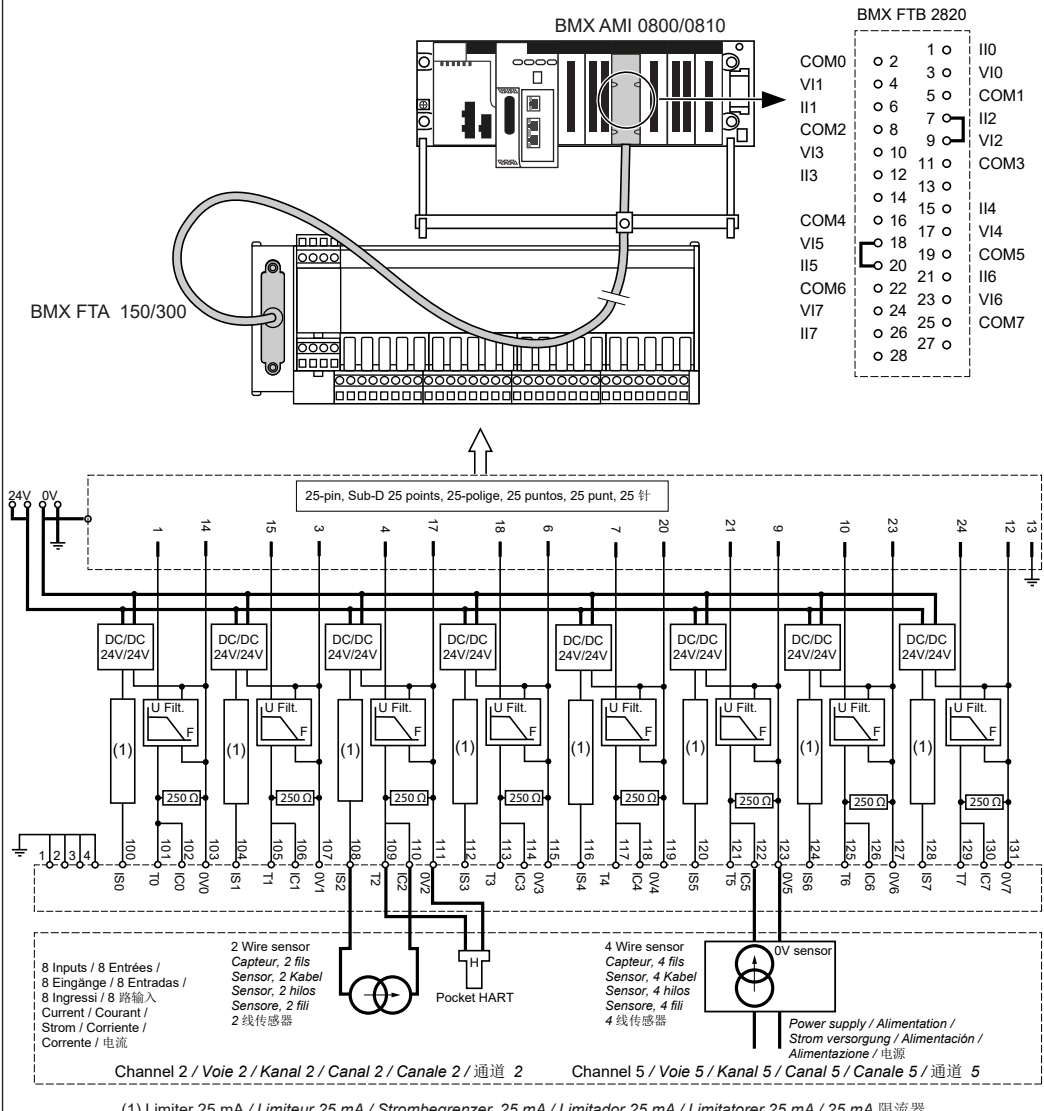

(1) Limiter 25 mA / *Limiteur 25 mA / Strombegrenzer, 25 mA / Limitador 25 mA / Limitatorer 25 mA / 25 mA* 限流器