RITTO TwinBus Kameraumschalter Art.-Nr. 14915

Beschreibung • Montage • Bedienung

04/2016 / Id.-Nr. 400 236 231

Hinweis:
Bitte beachten Sie vor der Installation und Inbetriebnahme die allgemeinen Hinweise in der aktuellen Ausgabe des TwinBus System-Handbuches.

Gerätebeschreibung

Der Kameraumschalter 14915 wird verwendet, wenn zusätzliche Kameras an einer Video-Türstation eingesetzt werden. Das Gerät wird als Zusatzgerät an einem Netzgerät 17573 oder 16371 betrieben.

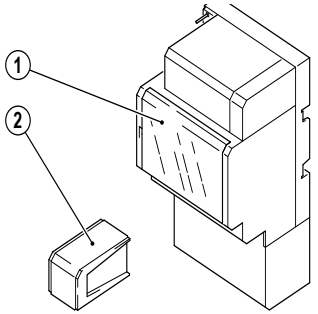

00126-0

Lieferumfang

1. TwinBus Kameraumschalter
2. Systembusstecker

Ausstattung

Ausstattung		Bemerkung
Eingang Videobus	6	Eingänge für Kameras mit 2-Draht-Videoausgang
Videobus Ausgang	1	
Systembus		

Technische Daten

Maße (H × B × T) in mm	90 × 70 × 60 ≙ 4 Automatenplätzen
Betriebsspannung	Versorgung über Systembus
Stromaufnahme	AC 0 mA DC 18 mA
Umgebungstemperatur	0 bis 40 °C
Max. relative Luftfeuchte	60 %

Zubehör

Zubehör	Art.-Nr.	Funktion
Busverbinder	16907	zum Durchverbinden von RITTO Systembus Geräten bei übereinanderliegenden Tragschienen

Montagevoraussetzungen

Vorhandene Leitungen können als Busleitungen genutzt werden. Wir empfehlen folgende handelsübliche Fernmeldeleitungen:

- Fernmeldeleitung
- Fernmeldeleitung mit Zugentlastung
- Fernmelde-Erdkabel längs und querwasserdicht

Montageart

Aufputzmontage	Tragschiene, bauseits
In Normverteiler nach DIN EN 43870	

Montage

► Entnehmen Sie das TwinBus Gerät und die mitgelieferten Bauteile der Verpackung.

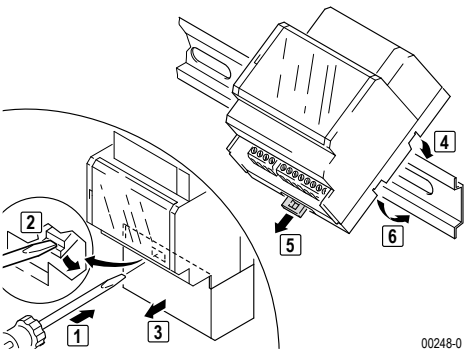

00248-0

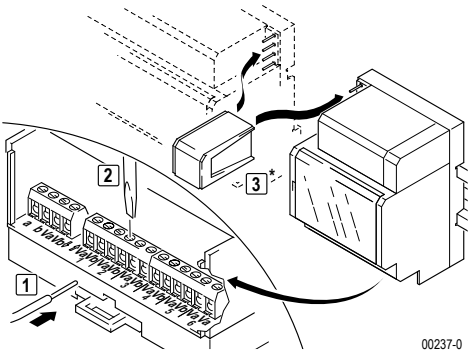

00237-0

* Abdeckung für die Verbindung mit Zusatzgeräten abtrennen.

Anschlüsse

a, b TwinBus
V_a, V_b Videobus, Ausgang
V_a, V_b Videobus, Eingang 1 bis 6

Hinweis:

In Kombination mit der Türumschaltung 14982 können nur noch 5 Kameras gezielt angewählt werden. Die Verwendung einer elektrisch umschaltbaren Kamera 18787 oder 18163 ist dann nicht möglich.

Anschluss

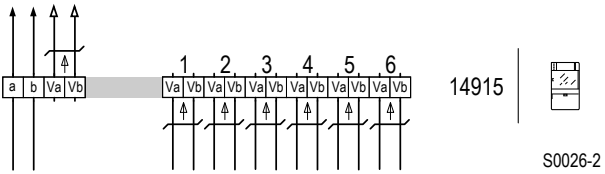

Schaltplan: Anschluss von bis zu 6 Kameras, Spannungsversorgung über Systembus.

Inbetriebnahme

Die Anzahl der angeschlossenen Kameras muss mit dem Kamera-Belegungsschalter (2) eingestellt werden.

Der Kameraumschalter kann in unterschiedlichen Betriebsarten operieren. Die gewünschte Betriebsart muss mit dem Betriebsartenschalter (1) eingestellt werden. Soll die Betriebsart 3 verwendet werden, muss vorher die Zeiteinstellung über Betriebsart 0 durchgeführt werden.

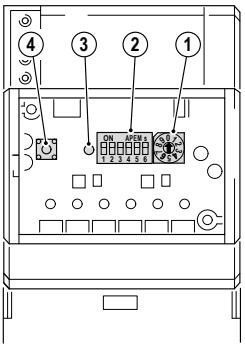

Bedienelemente

1. Betriebsartenschalter
2. Kamera-Belegungsschalter
3. LED, Funktionsanzeige
4. Taster Z, Zeiteinstelltaste

Betriebsarten

0	Zeiteinstellung:	Einstellung der automatischen Kamera-Umschaltzeit für Betriebsart 3.
1	Testmodus:	Mit Taster Z kann der Kameraumschalter manuell geprüft werden.
2	Auswahlmodus:	Die Kameras werden durch das On-Screen-Display der Video-Hausstation ausgewählt. Die 130° Kameras können mit dem Befehl „Kamera umschalten“ umgeschaltet werden.
3	Umlauf automatisch:	Die Kameras werden zeitgesteuert umgeschaltet.
4	Umlauf manuell:	Die Kameras werden durch den Befehl „Kamera umschalten“ am On-Screen-Display nacheinander durchgeschaltet.
5	Ansteuerung der Kameras 18787 und 18163:	Die Blickrichtung dieser Kameramodule wird umgeschaltet, wenn innerhalb von 20 sec. zweimal der Befehl „Kamera umschalten“ ausgeführt wird.

Einstellen von Zeit und Anzahl der Kameras

Funktion	Tätigkeit	Ergebnis
	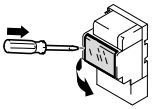 Plexiglasdeckel an Kameraumschalter öffnen	
Zeiteinstellung für Betriebsart 3 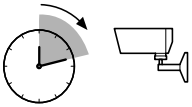	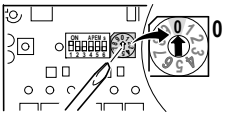 Betriebsart „0“ wählen	
	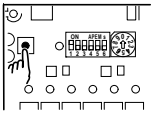 „Z“ drücken	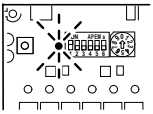 LD blinkt *
Anzahl der Kameras 	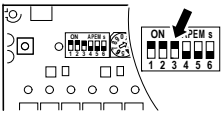 Kamerabelegung einstellen	

* 1 × blinken = 1sek.

Hinweis:

Bei Betätigung eines Klingeltasters schaltet der Kameraumschalter automatisch auf das Signal des Eingangs 1.

© Schneider Electric – All rights reserved

Schneider Electric GmbH c/o Ritto
Gothaer Straße 29
40880 Ratingen
Germany
www.schneider-electric.com

Kundenbetreuung
Tel. +49 21 02 404 600 0

Sämtliche Angaben in dieser Unterlage zu unseren Produkten dienen lediglich der Produktbeschreibung und sind rechtlich unverbindlich. Druckfehler, Irrtümer und Änderungen, bei dem Produktfortschritt dienenden Änderungen auch ohne vorherige Ankündigung, bleiben vorbehalten.

© Alle Rechte bleiben vorbehalten. Layout, Ausstattung, Logos, Texte, Grafiken und Bilder dieser Unterlage sind urheberrechtlich geschützt.

Dieses Dokument wurde auf umweltfreundlichem Papier gedruckt.