Módulo de cámara 165 NetBotz

Instalación e inicio rápido



En **www.apc.com**, puede encontrar el Servicio de atención al cliente e información sobre la garantía.

© 2021 Schneider Electric. APC y el logo de APC son marcas comerciales de Scheider Electric SE o sus subsidiarias. Todas las demás marcas registradas pueden ser propiedad de sus respectivos dueños.

990-5974C-009 **12/2021**

Descripción del producto

El Módulo de cámara NetBotz 165 de APC ® es una cámara sensible al movimiento que puede enviar datos de imágenes a través de una conexión a un Dispositivo de supervisión en armario NetBotz 750. El Módulo de cámara 165 puede activarse en respuesta a una cantidad de alarmas o sucesos ambientales, como picos de temperatura o la acción de abrir una puerta. El Módulo de cámara 165 también puede usarse para efectuar una vigilancia constante de una zona o una entrada.

Recepción

Inspeccione el paquete y el contenido para comprobar si se produjeron daños durante el envío. Asegúrese de que todas las partes se hayan enviado. Notifique de inmediato a su agencia de transportes cualquier daño que se haya producido durante el transporte. Póngase en contacto con APC o con su distribuidor de Schneider Electric si falta algún elemento, si el producto sufrió daños o si se produjo otro tipo de problemas.

AVISO
Este equipo y el software asociado ofrecen funciones de grabación de video que, si se usan de forma inadecuada, se pueden recibir sanciones civiles y penales. La legislación aplicable al uso de esas funciones varía entre las distintas jurisdicciones y puede exigir, entre otros, el consentimiento expreso por escrito de las personas grabadas. Usted es el único responsable de garantizar un cumplimiento estricto de esa legislación y de respetar con rigurosidad todos los derechos de intimidad y propiedad privada. El uso de este software para llevar a cabo una vigilancia o supervisión de tipo ilegal se considerará un uso no autorizado que infringe el acuerdo de software de usuario final y supondrá la terminación inmediata de sus derechos de licencia en relación con el software.

Inventario

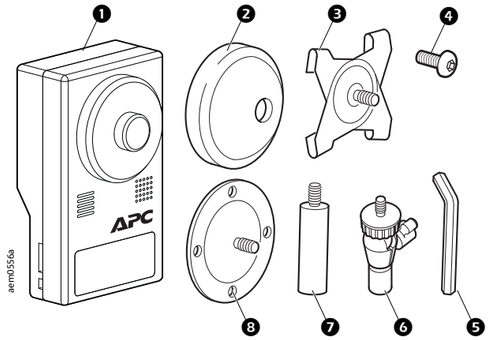

Elemento	Descripción	Cantidad
❶	Módulo de cámara 165	1
❷	Cubierta de goma del soporte	1
❸	Placa de montaje en “T”	1
❹	Tornillo de fijación*	1
❺	Llave hexagonal*	1
❻	Brazo de ajuste de la junta de rótula	2
❼	Brazo de extensión	2
❽	Placa de montaje	1

*No se utiliza

Descripción física

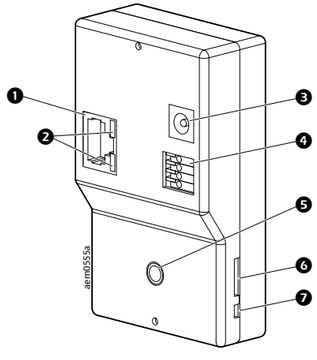

Elemento	Descripción
❶ Puerto RJ-45	Para conexiones de red y alimentación a través de Ethernet (PoE)
❷ LED de red	LED de enlace: se torna verde para indicar una buena conexión de red. LED de actividad: emite un destello naranja para indicar actividad en la red.
❸ Enchufe de alimentación	Reservado para uso futuro
❹ Entrada/salida de alarma	Reservado para uso futuro
❺ Orificio de montaje	Se utiliza para montar el Módulo de cámara 165
❻ Ranura de tarjetas Micro SD	Reservado para uso futuro
❼ Botón Reset (Restablecer)	Presione durante, al menos, 20 segundos para restablecer los valores de fábrica predeterminados.

Instalación

Elija la opción de montaje (armario, pared o techo) que se adecue a sus necesidades. Luego conecte el Módulo de cámara 165 a su equipo NetBotz o a la red.

Montaje en armario

Use tornillos de chapa n.º 8 (no incluidos) para asegurar el módulo de cámara. Utilice un taladro n.º 32 para realizar cuatro agujeros piloto de 2,94 mm (0,116 pulg.) en el armario.

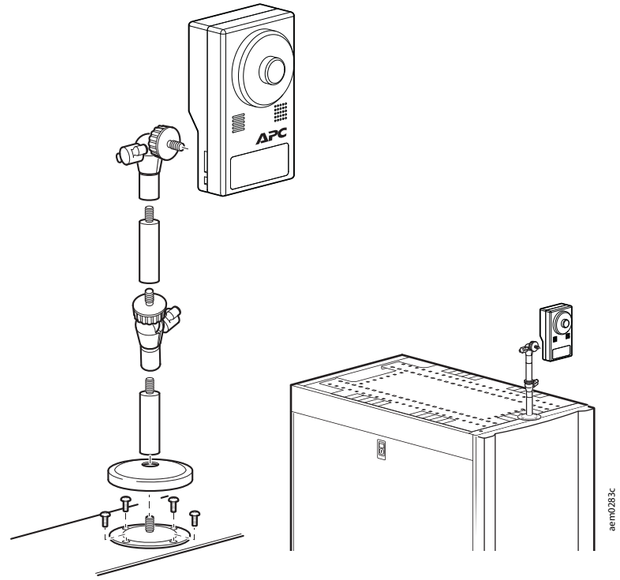

Montaje en techo

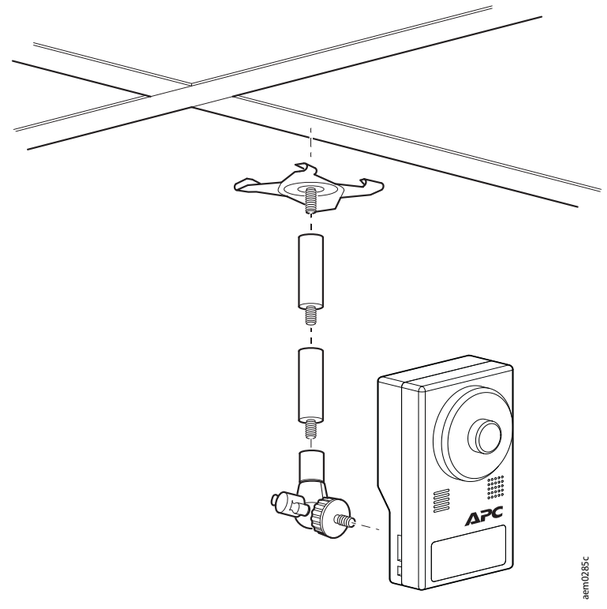

Soporte de pared

Use tornillos n.º 8 (no incluidos) para asegurar el módulo de cámara.

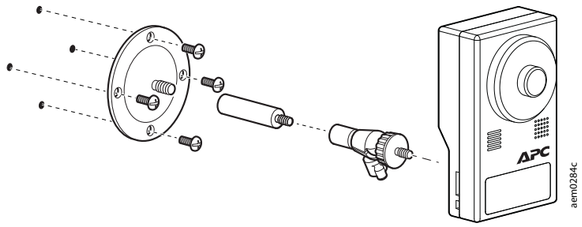

Conecte el Módulo de cámara 165 al equipo NetBotz 5.x

Utilice un cable de Ethernet CAT-5 con capacidad para la alimentación a través de Ethernet (PoE) para conectar el Módulo de cámara 165 al puerto LAN privado de su equipo.

Conecte el Módulo de cámara 165 a su red

Si no conecta el Módulo de cámara 165 a un equipo, puede utilizar un cable de Ethernet CAT-5 con capacidad para la alimentación a través de Ethernet (PoE), un equipo de PoE y un conmutador de red para conectar el Módulo de cámara 165 a su red.

Configuración

Consulte la *Guía para el usuario* en **www.apc.com** a fin de obtener instrucciones para configurar el módulo de cámara en la interfaz de usuario web (IU) de su equipo NetBotz.

El Módulo de cámara 165 está configurado para tener asignada una dirección IP dinámica automáticamente mediante un DHCP. Si el Módulo de cámara 165 no está conectado directamente a un equipo, puede utilizar Device Search (Búsqueda de dispositivos) para ver la dirección IP actual del Módulo de cámara 165 o para asignarle una dirección IP estática.

Utilice Device Search (Búsqueda de dispositivos) para descubrir la dirección IP

1. Conecte su computadora a la misma subred que el Módulo de cámara 165.
2. Descarga NetBotz Device Search Utility en www.apc.com. Haz doble clic en el archivo ejecutable para iniciarla.
3. En la ventana **Device Search** (Búsqueda de dispositivos), seleccione **All NetCard** (Todas las tarjetas de red) de la lista desplegable **Local Broadcast** (Emisión local) y haga clic en **Device Search** (Búsqueda de dispositivos). Espere a que la búsqueda finalice. Puede identificar su Módulo de cámara 165 por su dirección MAC, que puede encontrar en la parte trasera de la unidad.

Utilice Device Search (Búsqueda de dispositivos) para establecer una dirección IP estática

1. Siga las instrucciones para descubrir la dirección IP del Módulo de cámara 165.
2. En la ventana **Device Search** (Búsqueda de dispositivos), haga clic derecho sobre el Módulo de cámara 165 y seleccione **Network Setup** (Configuración de red) para abrir la ventana **Network Setup** (Configuración de red).
3. Seleccione **Static IP** (IP estática) e introduzca la **IP address** (Dirección IP) estática, la puerta de enlace predeterminada (**Gateway** [Puerta de enlace]),la máscara de subred (**Netmask** [Máscara de red]), y el servidor del sistema de nombres de dominio (**DNS**) para su Módulo de cámara 165.

Cambie la contraseña

NOTA: la interfaz de usuario web del Módulo de cámara 165 solo se utiliza para cambiar la contraseña y actualizar el firmware.

Cuando conecta un módulo de cámara no configurado directamente a un equipo, no debe cambiar la contraseña, ya que el equipo configura la seguridad de la cámara de forma automática. Solo se debe cambiar la contraseña para las conexiones remotas a un equipo.

1. Ingrese la dirección IP del módulo de cámara en la barra de direcciones URL de su explorador web, luego inicie sesión con el nombre de usuario y contraseña predeterminados (apc y apc).
2. Cuando se le solicite, ingrese una contraseña nueva en los campos **Admin password** (Contraseña de administrador) y **Confirm password** (Confirmar contraseña) y haga clic en **Save** (Guardar). La contraseña distingue entre mayúsculas y minúsculas y debe tener al menos 8 caracteres.

Para cambiar la contraseña después del primer uso, inicie sesión en la IU web del módulo de cámara y, luego, seleccione **System (Sistema) > Security (Seguridad) > User (Usuario)**. Ingrese la contraseña nueva en los campos **Admin password** (Contraseña de administrador) y **Confirm password** (Confirmar contraseña), luego haga clic en **Save** (Guardar).

Para recuperar una contraseña perdida, presione el botón Reset (Restablecer) durante 20 segundos, espere entre 5 y 10 minutos para que el módulo de cámara se reinicie y repita este procedimiento.

Actualización del firmware

Actualiza el firmware únicamente cuando el servicio de atención al cliente te lo indique.

NOTA: La interfaz de usuario web del Módulo de cámara 165 solo se utiliza para cambiar la contraseña y actualizar el firmware.

1. Descargue la última versión de firmware de la página del producto correspondiente de **www.apc.com**.
2. Ingrese la dirección IP del módulo de cámara en la barra de direcciones URL de su explorador web. Inicie sesión y seleccione **System (Sistema) > Software Upgrade (Actualización de software)**.
3. Seleccione **Browse…** (Explorar) y, luego, busque el archivo de firmware correspondiente.
4. Haga clic en **Upgrade** (Actualizar) y espere a que se complete la actualización. Si pierde la conexión a la IU web, actualice la página.
5. Seleccione **System (Sistema) > Software Version (Versión de software)** para ver la versión actual del firmware y verificar que la actualización se haya realizado correctamente.

Ajuste el enfoque

Retire la cubierta del objetivo. Gire el objetivo hacia la izquierda y hacia la derecha hasta que la imagen sea nítida.

Especificaciones

Eléctrico	
Fuente de alimentación	Alimentación a través de Ethernet
Consumo de energía: Sistema de Operación (802.3at)	3.84 –6.49 W
Mecánic	
Dimensiones (Alto x Ancho x Largo)	96,51 x 56 x 61,4 mm (3,78 x 2,2 x 2,42 pulg.)
Peso	120 g (0,26 lb)
Ambientales	
Temperatura de funcionamiento	0–45 °C (32–113 °F)
Humedad	10–90 %, sin condensación
Cumplimiento de normas	
EMC	AS/NZS CISPR 32, BS EN 50130-4, BS EN 55032, BS EN 61000-3-2, BS EN 61000-3-3, BS EN 61000-6-4, EN 50130-4, EN 55032, EN 61000-3-2, EN 61000-3-3, EN 61000-6-4

Garantía de fábrica de dos años

Garantía aplicable únicamente a los productos que adquiera para utilizarlos con arreglo al presente manual.

Términos de la garantía

Schneider Electric garantiza que sus productos están libres de defectos en los materiales y la mano de obra durante un periodo de dos años a partir de la fecha de compra. Schneider Electric reparará o sustituirá los productos defectuosos cubiertos por esta garantía. Esta garantía no es aplicable a equipos dañados por accidentes, negligencia o uso indebido, o que se hayan alterado o modificado de cualquier forma. La reparación o sustitución de un producto defectuoso o parte de un producto defectuoso no amplían el período de garantía original. Cualquier pieza suministrada al amparo de esta garantía puede ser nueva o reelaborada en fábrica.

Garantía intransferible

Esta garantía se extiende únicamente al comprador original, que debe haber registrado correctamente el producto. El producto puede registrarse en el sitio web de Schneider Electric, **www.apc.com**.

Exclusiones

Schneider Electric no será responsable, en virtud de la presente garantía, si, de la comprobación y el examen efectuados, se desprende la inexistencia del supuesto defecto o que este es consecuencia de uso indebido, negligencia, o comprobación o instalación incorrectas por parte del usuario final o de cualquier tercero. Schneider Electric tampoco tendrá responsabilidad alguna en virtud de la garantía en el caso de intentos de reparación o modificación de conexiones o voltajes eléctricos erróneos o inadecuados que se efectúen sin autorización, condiciones de funcionamiento in situ inapropiadas, ambiente corrosivo, reparación, instalación, exposición a los elementos, actos de fuerza mayor, incendio, sustracción o instalación contraria a las recomendaciones o especificaciones de Schneider Electric, o en cualquier caso si el número de serie de Schneider Electric ha sido alterado, borrado o retirado, o por cualquier otra causa que rebase las utilizaciones previstas del producto.

NO EXISTEN OTRAS GARANTÍAS EXPLÍCITAS O IMPLÍCITAS, POR IMPERATIVO LEGAL O CUALQUIER OTRA CAUSA, DE NINGÚN PRODUCTO VENDIDO, REPARADO O SUMINISTRADO BAJO EL PRESENTE ACUERDO O EN RELACIÓN CON EL MISMO. SCHNEIDER ELECTRIC NIEGA TODA GARANTÍA IMPLÍCITA DE COMERCIABILIDAD, SATISFACCIÓN E IDONEIDAD PARA UN FIN DETERMINADO. LAS GARANTÍAS EXPLÍCITAS DE SCHNEIDER ELECTRIC NO SE PUEDEN AMPLIAR, REDUCIR O VERSE AFECTADAS POR LOS CONSEJOS O SERVICIOS TÉCNICOS O DE OTRO TIPO OFRECIDOS POR SCHNEIDER ELECTRIC EN RELACIÓN CON LOS PRODUCTOS, Y DE ELLAS NO SURGIRÁ NINGUNA OBLIGACIÓN NI RESPONSABILIDAD. LAS GARANTÍAS Y RECURSOS PRECEDENTES TIENEN CARÁCTER EXCLUSIVO Y SUSTITUYEN TODAS LAS DEMÁS GARANTÍAS Y RECURSOS. LAS GARANTÍAS ANTES MENCIONADAS CONSTITUYEN LA ÚNICA RESPONSABILIDAD ASUMIDA POR SCHNEIDER ELECTRIC Y EL ÚNICO RECURSO DEL COMPRADOR, EN CASO DE INCUMPLIMIENTO DE ESAS GARANTÍAS. LAS GARANTÍAS DE SCHNEIDER ELECTRIC SOLO SE EXTIENDEN AL COMPRADOR Y NO PODRÁN EXTENDERSE A TERCEROS.

EN NINGÚN CASO SCHNEIDER ELECTRIC, SUS RESPONSABLES, DIRECTORES, ASOCIADOS O EMPLEADOS SERÁN RESPONSABLES DE LOS DAÑOS Y PERJUICIOS INDIRECTOS, ESPECIALES, PUNITIVOS O DERIVADOS DEL USO, REPARACIÓN O INSTALACIÓN DE ESTOS PRODUCTOS, YA SEA QUE DICHOS DAÑOS Y PERJUICIOS SURJAN BAJO CONTRATO O POR HECHO ILÍCITO, INDEPENDIENTEMENTE DE ERRORES, NEGLIGENCIA O RESPONSABILIDAD OBJETIVA Y AUNQUE SE HAYA AVISADO CON ANTERIORIDAD A SCHNEIDER ELECTRIC SOBRE LA POSIBILIDAD DE ESOS DAÑOS Y PERJUICIOS. CONCRETAMENTE, SCHNEIDER ELECTRIC NO ASUME RESPONSABILIDAD ALGUNA POR COSTOS, COMO LUCRO CESANTE O PÉRDIDA DE INGRESOS, PÉRDIDA DE EQUIPOS, PÉRDIDA DEL USO DEL EQUIPO, PÉRDIDA DE SOFTWARE, PÉRDIDA DE DATOS, COSTOS DE SUSTITUCIONES, RECLAMACIONES DE TERCEROS U OTROS.

NINGÚN VENDEDOR, EMPLEADO O AGENTE DE SCHNEIDER ELECTRIC TIENE PERMISO PARA AÑADIR O MODIFICAR LAS ESTIPULACIONES DE LA PRESENTE GARANTÍA. CUALQUIER POSIBLE MODIFICACIÓN DE LOS TÉRMINOS DE LA GARANTÍA SOLO PODRÁ EFECTUARSE POR ESCRITO Y DEBERÁ IR FIRMADA POR UN RESPONSABLE Y POR EL DEPARTAMENTO JURÍDICO DE SCHNEIDER ELECTRIC.

Reclamaciones por garantía

Los clientes que tengan reclamaciones por garantía pueden acceder a la red de atención al cliente de Schneider Electric mediante la página Web de Asistencia de Schneider Electric, **www.apc.com/support**. Seleccione su país en el menú desplegable de países, situado en la parte superior de la página web. Seleccione la ficha Support (Asistencia) para informarse sobre la asistencia al cliente en su región.

Interferencia de radiofrecuencia

Unión Europea

Este producto cumple con los requisitos de compatibilidad electromagnética (EMC) establecidos en la directiva europea 2014/30/UE del Parlamento Europeo y del Consejo Europeo, del 26 de febrero de 2014, sobre la armonización de las legislaciones de los Estados miembros en materia de compatibilidad electromagnética.

Este producto se ha probado y se ha comprobado que cumple con los límites para los equipos de tecnología de la información Clase A según CISPR 32:2015/EN55032:2015 + A11: 2020 para Emisiones y EN 50130-4:2011+A1:2014 para Inmunidades.

Atención: Este es un producto Clase A. En un entorno doméstico/residencial, este producto puede causar radiointerferencias, en cuyo caso puede que el usuario tenga que tomar las medidas adecuadas.

Reino Unido

Este producto cumple con las normativas sobre compatibilidad electromagnética 2016 de la legislación del Reino Unido, en la medida en que se aplica a los productos suministrados en o a Gran Bretaña desde el 1 de enero de 2021.

Este producto se ha probado y se ha comprobado que cumple con los límites para equipos de tecnología de la información Clase A según CISPR 32:2015/BS EN 55032:2015+A11:2020 para Emisiones y BS EN 50130-4:2011+A1:2014 por Inmunidades.

Atención: Este es un producto Clase A. En un entorno doméstico/residencial, este producto puede causar radiointerferencias, en cuyo caso puede que el usuario tenga que tomar las medidas adecuadas.