EcoStruxure™
Innovation At Every Level

Serie **Easy**

EasyPact™ MVS New Energy

Catalogo 2025



se.com/it

Life Is On Schneider Electric

Environmental Data Program

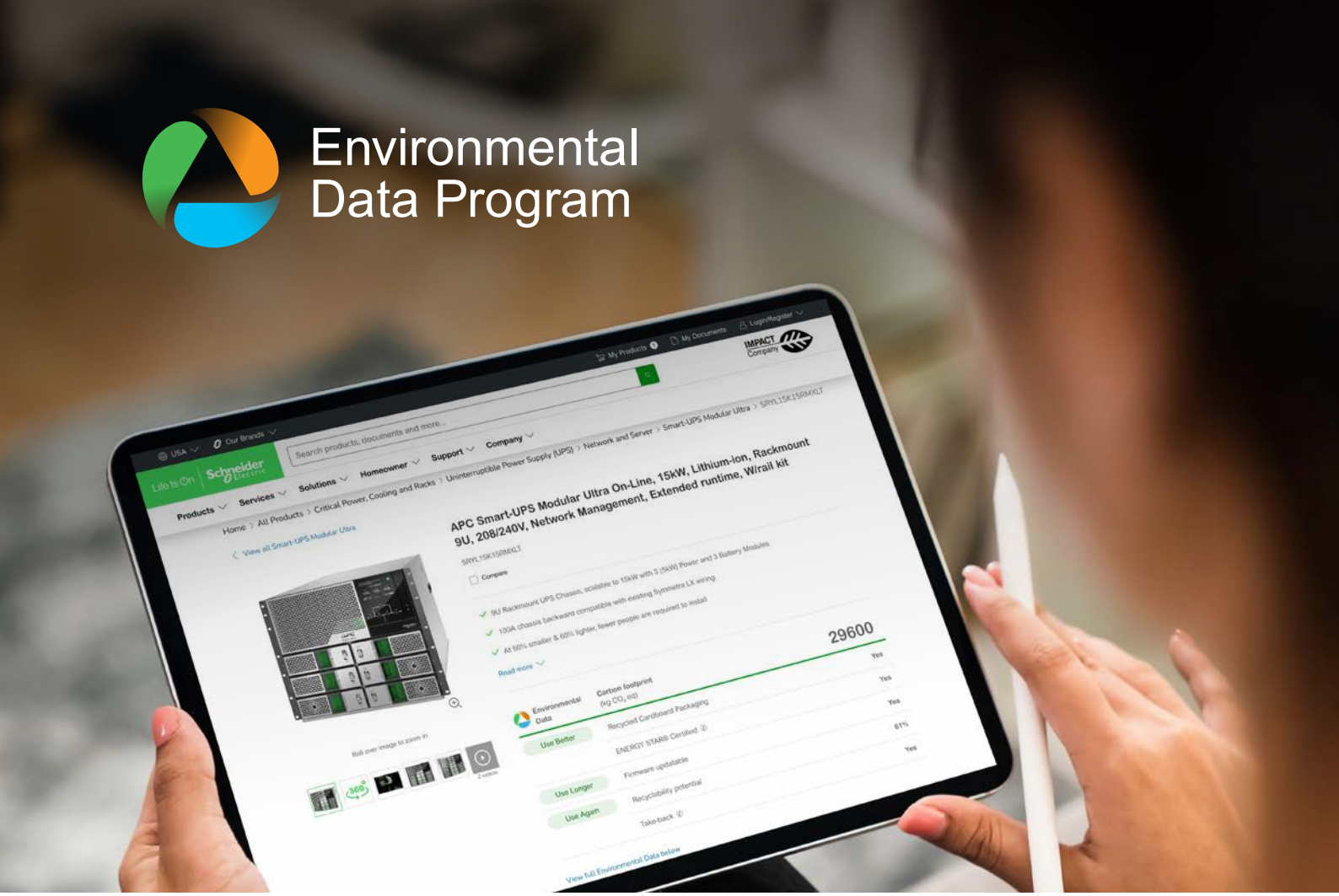

Trasparenza di livello superiore per scelte di prodotto più informate

L'**Environmental Data Program** è un framework per misurare, categorizzare e confrontare le caratteristiche ambientali e l'impatto dei nostri prodotti.

Utilizzando una metodologia rigorosa e basata sui fatti, il programma fornisce dati ambientali lungo l'intero ciclo di vita del prodotto.

Cinque categorie di dati lungo il ciclo di vita del prodotto.

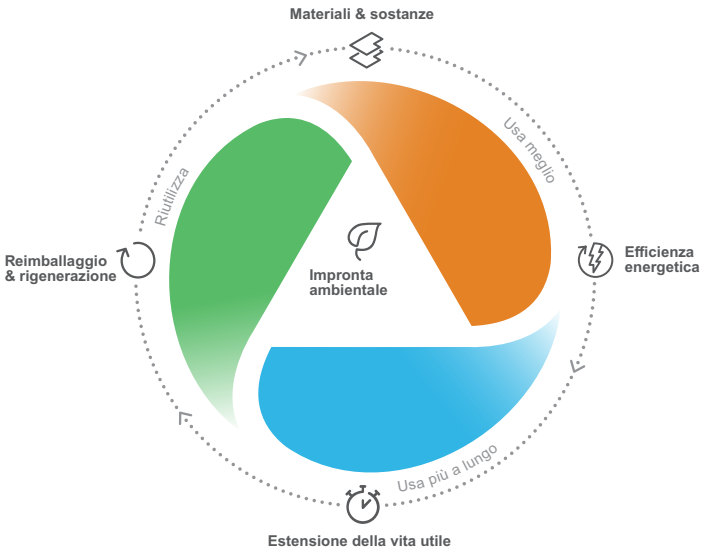

Usa meglio: quanto è sostenibile un prodotto, inclusi l'impatto ambientale, i materiali e le sostanze, l'imballaggio e l'efficienza energetica.

Usa più a lungo: come la vita di un prodotto può essere efficacemente prolungata in termini di riparabilità e aggiornabilità.

Riutilizza: come un prodotto può essere riutilizzato, dal disassemblaggio e rimanifattura alla riciclabilità e ritiro da parte del produttore.

Con questi dati trasparenti e verificati, clienti e partner sono in grado di fare scelte ambientali consapevoli, valutare e riportare con precisione le performance di sostenibilità.

Tutte le nostre offerte hardware hanno associati dati ambientali disponibili sulle pagine prodotto di se.com.

Scopri di più su
Environmental Data Program


#1 world's most sustainable corporation
IMPACT Company
La sostenibilità è al centro dei nostri obiettivi, della nostra cultura e delle nostre attività
Scopri come contribuiamo per un progresso sostenibile per i nostri clienti, dipendenti, partner e comunità in tutto il mondo.
se.com/it/decarbonization
Life Is On
Schneider Electric

Obiettivo
1,5°C

Un appello globale

L'emergenza climatica è un problema sempre più attuale e che interessa in maniera trasversale tutti i settori dell'attività umana. **Dalla prima rivoluzione industriale la temperatura media del pianeta è aumentata di circa 1°C.**

Il cambiamento climatico è diventata una questione di massima urgenza.

Impegni
Il 23% delle aziende presenti nella Fortune 500 ha fissato impegni climatici da raggiungere entro il 2030

Ambizioni
Oltre 14.200 aziende hanno sottoscritto il Global Compact delle Nazioni Unite per la creazione di un futuro sostenibile

Opportunità
27% CGR crescita del mercato delle tecnologie ecocompatibili e delle soluzioni per la sostenibilità in 4 anni

Dobbiamo diminuire di **3 volte** le emissioni di CO_2 **entro il 2030**.

3 trasformazioni sono necessarie per raggiungere l'obiettivo net-zero entro il 2050

45%	decarbonizzazione dell'approvvigionamento energetico
30%	elettrificazione dei processi
25%	ottimizzazione della domanda (efficienza e circolarità)

Le imprese sono chiamate ad **agire ora** per cercare di limitarne l'impatto.

Il percorso di decarbonizzazione dedicato alle PMI in linea con le direttive SBTi **Schneider Electric propone un percorso concreto e articolato in 5 fasi.**

Misurazione dell'impronta di carbonio
Misuriamo le attuali emissioni di CO_2 dell'azienda attraverso una specifica raccolta dati da parte dei nostri specialisti e una successiva elaborazione dei risultati lungo gli Scope 1 e 2.

Proiezioni CO_2eq
Identifichiamo le probabili emissioni di CO_2 utilizzando le proiezioni di crescita dell'azienda, integrando le eventuali discontinuità di processo produttivo, nuovi edifici, nuovi stabilimenti.

Definizione della strategia
Fissiamo gli obiettivi per la riduzione delle emissioni coerenti con la strategia aziendale e con i target nazionali ed internazionali. Valutiamo gli incentivi attualmente vigenti che contribuiranno alla facilitazione dei vari investimnenti (PNRR, bandi regionali, nazionali ed europei).

Efficienza energetica
Identifichiamo le possibili azioni di efficientamento energetico e aiutiamo a definire le migliori soluzioni tecnologiche, attraverso un audit specifico, proponendo scenari di miglioramento accompagnati da valutazioni di costi, tempi di rientro, livelli di complessità dell'intervento.

Energie rinnovabili e sourcing
Costruiamo il profilo di carico dei consumi energetici e indichiamo una strategia per ridurre la dipendenza da fonti fossili:
- definizione di un piano di autoconsumo personalizzato da REN
- analisi del livello di digitalizzazione dei processi per valutare la gestione dell'energia
- studio del mix energetico per la valutazione del fornitore più green.

Riconoscimenti e premi per la sostenibilità

I nostri partner e i nostri clienti ci spingono giorno dopo giorno a trovare nuovi metodi per fare di più con meno risorse.

> Siamo onorati di aver ricevuto premi e riconoscimenti a livello mondiale e locale nelle aree della sostenibilità, della correttezza, dell'affidabilità e della sicurezza.

GLOBAL100

Nominata per la seconda volta **l'azienda più sostenibile al mondo**

Climate CDP A List 2024

Premio **"Climate Champion"** per il tredicesimo anno consecutivo

Member of Dow Jones Sustainability Indices Powered by the S&P Global CSA

Leader del settore e inserita nel **DJSI Word** per il tredicesimo anno consecutivo

PLATINUM Top 1% ecovadis Sustainability Rating JAN 2025

Platinum rating nel 2024 per il quarto anno consecutivo

Ranked #1 TIME WORLD'S MOST SUSTAINABLE COMPANIES statista 2024

L'azienda **più sostenibile** al mondo

2024 WORLD'S MOST ETHICAL COMPANIES® ETHISPHERE 13-TIME HONOREE™

Tra le **136 società più etiche** per il **tredicesimo anno**

MSCI ESG RATINGS AAA

CCC | B | BB | BBB | A | AA | AAA

Nel 2024, ha ottenuto una **valutazione AAA** (in una scala da AAA a CCC) secondo MSCI ESG Ratings assessment

TERRA CARTA

Premiato con il marchio **Terra Carta** nel 2022

Informazioni legali

Le informazioni fornite nel presente catalogo contengono la descrizione dei prodotti, delle soluzioni e dei servizi Schneider Electric (“Offerta”) indicanti le specifiche e le caratteristiche tecniche delle prestazioni dell’Offerta corrispondente.

Il contenuto di questo documento può essere soggetto a revisione in qualsiasi momento e senza preavviso in ragione dei continui progressi nella metodologia, nella progettazione e nella produzione.

Nella misura consentita dalla legge applicabile, Schneider Electric e le sue controllate non si assumono alcuna responsabilità per qualsiasi tipo di danni derivanti da o in relazione a

(i) contenuto informativo di questo catalogo non conforme o superiore alle specifiche tecniche

(ii) eventuali errori contenuti in questo catalogo

(iii) qualsiasi uso, decisione, azione o omissione compiuta o intrapresa sulla base di o facendo affidamento a informazioni contenute o citate nel presente catalogo.

SCHNEIDER ELECTRIC NON FORNISCE ALCUNA GARANZIA O DICHIARAZIONE, ESPLICITA O IMPLICITA, IN MERITO ALLA RISPONDENZA DEL PRESENTE CATALOGO O DELLE INFORMAZIONI IN ESSO CONTENUTE, QUALI PRODOTTI E SERVIZI, AI REQUISITI, ALLE ASPETTATIVE O AGLI SCOPI DI CHIUNQUE NE FACCIA USO.

Il marchio Schneider Electric e tutti i marchi di Schneider Electric e delle sue filiali citati nel presente catalogo sono di proprietà di Schneider Electric o delle sue filiali. Tutti gli altri marchi commerciali appartengono ai rispettivi proprietari.

Il presente catalogo e il suo contenuto sono protetti dalle leggi sul copyright e sono forniti unicamente a scopo informativo. Nessuna parte di questo catalogo può essere riprodotta o trasmessa in qualsiasi forma o con qualsiasi mezzo (elettronico, meccanico, fotocopia, registrazione o altro), per qualsiasi scopo, senza la previa autorizzazione scritta di Schneider Electric.

Il copyright, i diritti intellettuali e tutti gli altri diritti di proprietà sul contenuto del presente catalogo (inclusi, a titolo esemplificativo, software, audio, video, testi e fotografie) sono di proprietà di Schneider Electric o dei suoi licenziatari. Tutti i diritti su tali contenuti non espressamente concessi nel presente documento sono riservati. Nessun diritto di alcun tipo è concesso in licenza o assegnato, né sarà trasferito in alcun modo alle persone che accedono alle informazioni del presente catalogo.

Marchi registrati

QR Code è un marchio registrato di DENSO WAVE INCORPORATED in Giappone e in altri paesi.

La scelta ideale per garantire performance affidabili

Una famiglia e una taglia

EasyPact MVS tipo T3 - Interruttore automatico CA

> Corrente nominale da 1600 a 3200 A
> Adatto per applicazioni a 1140 V CA
> Selettività completa con Icu=Ics=Icw 1s=66 kA
> Versioni fisse ed estraibili
> 3 poli
> Conforme a IEC60947-2



Dimensioni del prodotto (mm)



Estraibile (A x L x P)



Fisso (A x L x P)*

** la foto è solo rappresentativa. L'unità di sgancio è quella dell'interruttore a fianco.*

Nuova applicazione energetica

Lato BT del trasformatore
MVS T3 a 800 V CA

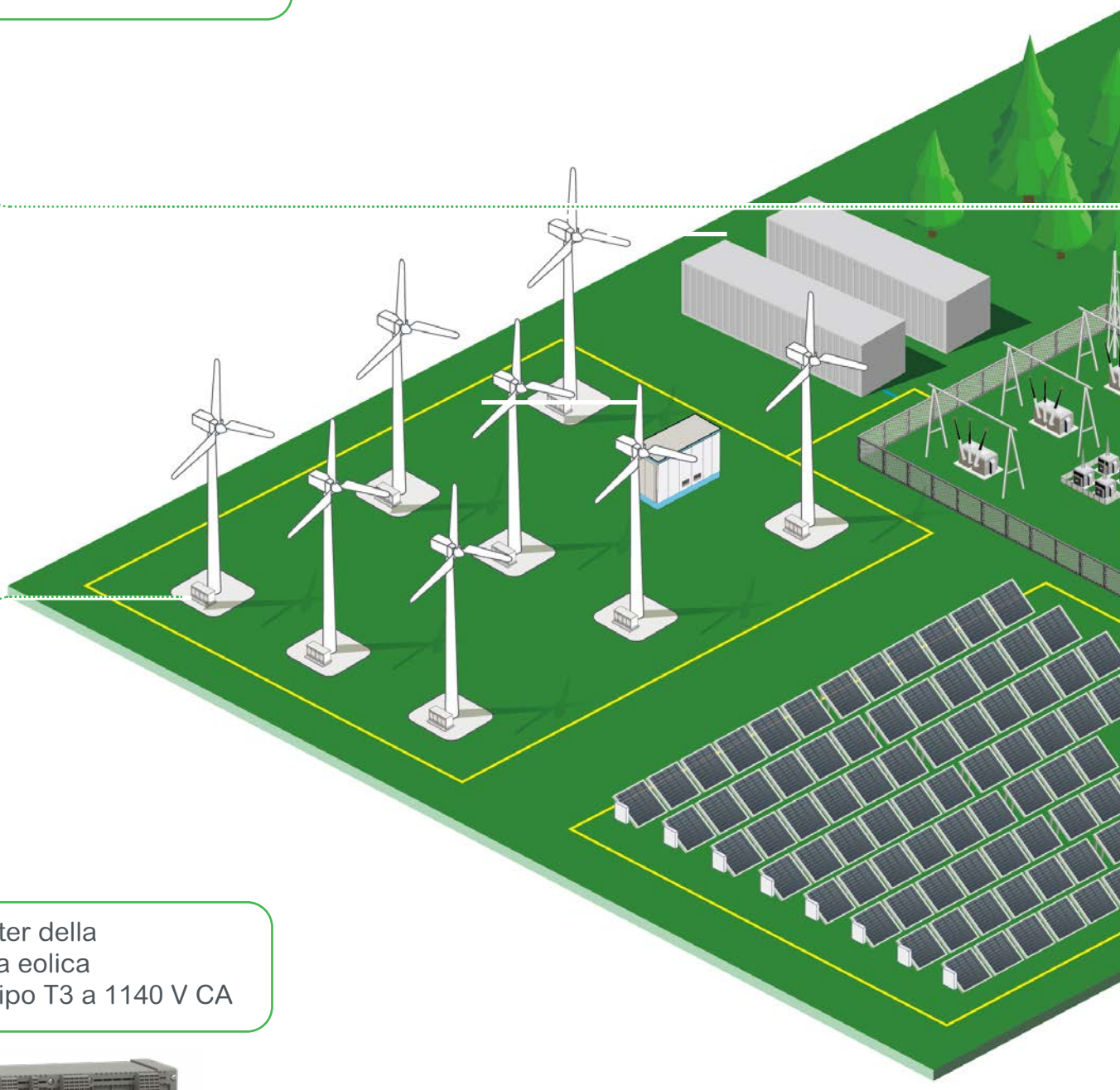

L'inverter della
Turbina eolica
MVS Tipo T3 a 1140 V CA



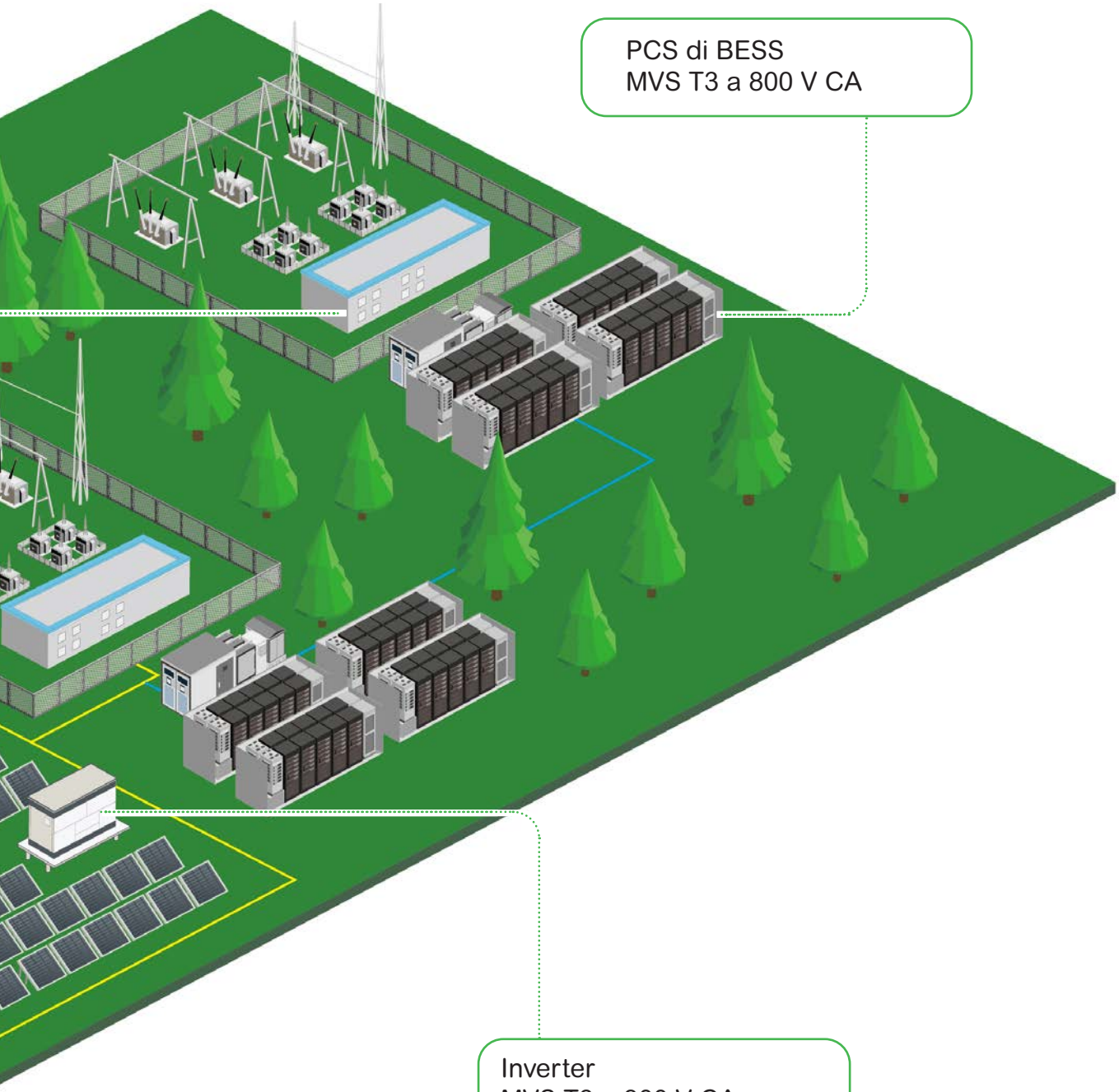
PCS di BESS
MVS T3 a 800 V CA
Inverter
MVS T3 a 800 V CA



Tranquillità totale
Costi ottimizzati per ogni installazione







+



=

Prestazioni senza compromessi

Affidabilità, flessibilità e convenienza eccezionali

Qualità e sicurezza di cui potete fidarvi

Valore eccezionale per una serie di funzioni ottimizzate



FV



Eolico



BESS

Indice generale

EasyPact™ MVS

Funzioni e caratteristiche A-1

Raccomandazioni per l'installazione B-1

Dimensioni e connessioni C-1

Schemi elettrici D-1

Altre caratteristiche E-1

Codici di catalogo e modulo d'ordine F-1

Funzioni e caratteristiche

Funzioni e caratteristiche

Panoramica generale **A-2**
Contenuto dettagliato A-2

Interruttori automatici **A-4**
MVS T3 A-4

Panoramica delle funzioni **A-6**
Unità di sgancio ET A-7
Accessori A-7

Collegamenti **A-8**
Panoramica delle soluzioni e degli accessori A-8

Contatti di segnalazione **A-9**

Comando a distanza **A-11**
ON/OFF remoto A-11
Sgancio remoto A-12

Accessori **A-13**

Raccomandazioni per l'installazione **B-1**
Dimensioni e connessioni **C-1**
Schemi elettrici **D-1**
Altre caratteristiche **E-1**
Codici di catalogo e modulo d'ordine **F-1**

Panoramica generale
Contenuti dettagliati

Questa panoramica descrive tutte le funzioni offerte dai dispositivi EasyPact MVS.



Interruttori automatici
- ■ Taglie:
- □ EasyPact MVS da 1600 a 3200 A
- ■ Tipo di interruttore automatico: T3
- ■ 3 poli
- ■ Versioni fisse o estraibili

Gli interruttori automatici EasyPact MVS T3 dotati di sistema di sganciatore gamma ET sono progettati per proteggere il circuito di alimentazione e i carichi collegati.

Affidabilità
L'integrazione delle funzioni di protezione in un componente elettronico ASIC presente in tutti gli sganciatori garantisce un alto livello di affidabilità e l'immunità alle interferenze condotte o irradiate.

Tipo di sganciatore
Tipo di protezione
- ■ 5S per protezione selettiva

Funzioni di protezione
ET
- ■ Segnalazioni di guasto
- ■ Impostazioni in ampere e secondi

ET5S: protezione selettiva

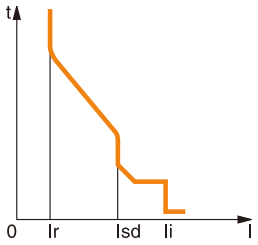

Protezione:
lungo ritardo
+ corto ritardo
+ istantanea

ET5S



Panoramica generale
Contenuti dettagliati

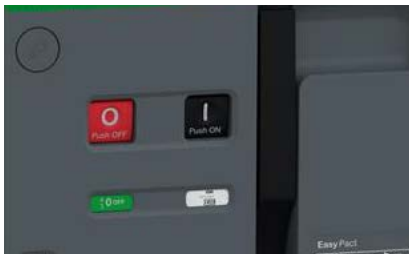





Contatti di segnalazione

■ Standard:
□ Indicazione ON/OFF (OF)
■ Opzionale:
□ Indicazione ON/OFF supplementare (OF)

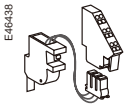

Contatto pronto alla chiusura

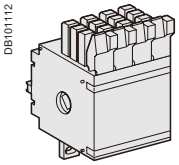

Contatto OF

Comando a distanza

■ ON/OFF remoto
□ Meccanismo motorizzato MCH
□ Chiusura XF o apertura MX

Sganciatori voltmetrici

■ Funzione di sgancio a distanza:
□ Sganciatore voltmetrico MN
- Standard
- Ritardo regolabile o non regolabile

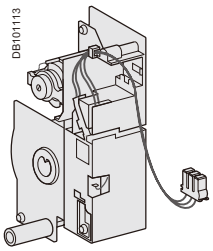

Meccanismo motorizzato

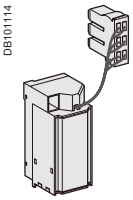

Sganciatori voltmetrici MX, XF e MN

Interruttori automatici
MVS T3



Interruttore automatico

Interruttore automatico CA		
Interruttore automatico secondo IEC 60947-2		
Corrente nominale (A)	In	a 40 °C
Tensione nominale di isolamento (V CA)	Ui	
Tensione operativa nominale (V CA)	Ue	
Tensione nominale di tenuta agli impulsi (kV CA)	Uimp	
Potere di interruzione estremo (kA rms) V CA 50/60 Hz	Icu	800/1140 V CA
Potere di interruzione nominale di servizio (kA rms)	Ics	% Icu
Corrente di tenuta nominale di breve durata (kA rms) V CA 50/60 Hz	Icw 1s	800/1140 V CA
Potere di chiusura nominale (picco kA) V CA 50/60 Hz	Icm	800/1140 V CA
Standard		
Manutenzione, collegamento e installazione		
Vita utile Cicli C/O x 1000	Meccanica	con manutenzione
		senza manutenzione
	Elettrica	senza manutenzione
Collegamento	Orizzontale	
Dimensioni (mm) (L x A x P)	Estraibile	3P
	Fisso	3P
Peso (kg) (approssimativo)	Estraibile	3P
	Fisso	3P

	EasyPact MVS T3				
		1600	2000	2500	3200
	1250				
	800/1140 V				
	12				
		66	66	66	66
		100%	100%	100%	100%
		66	66	66	66
		145	145	145	145
	IEC60947-2				
		25	20	20	20
		12,5	10	10	10
		1500	1500	1000	1000
	Orizzontale				
	439 x 441 x 395				
	395 x 422 x 297				
	70				
	40				

Panoramica delle funzioni
Sistema di sgancio ET

L'unità di sgancio ET protegge i circuiti di alimentazione in condizioni di sovraccarico e cortocircuito.
È dotata di LED di indicazione di guasto individuale.

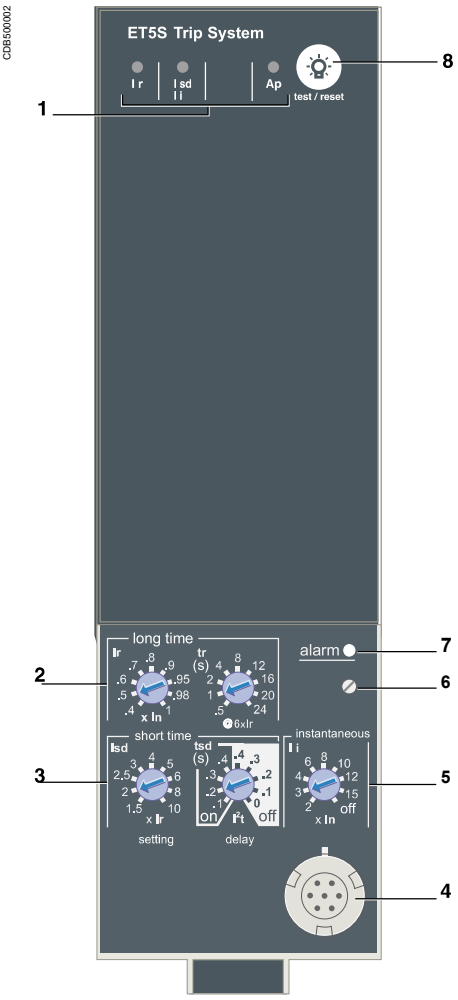

1 *Indicazione della causa di intervento.*
2 *Soglia di lunga durata e ritardo di intervento.*
3 *Soglia di breve durata e ritardo di intervento.*
4 *Connettore di prova.*
5 *Soglia istantanea.*
6 *Vite protezione lungo ritardo.*
7 *Allarme di sovraccarico (LED) a 1,125 Ir.*
8 *Test lampada, reset e test batteria.*

Protezione
Le soglie di protezione e i ritardi si impostano tramite i selettori rotativi

Protezione contro sovraccarico
Protezione a lungo-ritardo a vero valore efficace.
Protegge i cavi dai sovraccarichi.
Memoria termica(1): immagine termica prima e dopo l'intervento.

Protezione corto-ritardo
- La funzione di protezione dai cortocircuiti protegge il sistema di distribuzione da cortocircuiti impedenti.
- Il ritardo di intervento in caso di cortocircuito può essere utilizzato per garantire la discriminazione con interruttore a valle.
- Le opzioni I^2t ON e I^2t OFF migliorano la discriminazione con i dispositivi di protezione a valle.
- Utilizzo delle curve I^2t con protezione di breve durata:
  - I^2t OFF selezionato: la funzione di protezione implementa una curva di tempo costante
  - I^2t ON selezionato: la funzione di protezione implementa una curva I^2t a tempo inverso fino a 10 Ir. Al di sopra di 10 Ir, la curva temporale è costante.

Protezione istantanea
La funzione di protezione istantanea protegge il sistema di distribuzione dai cortocircuiti.
A differenza della funzione di protezione corto ritardo, il ritardo di intervento della protezione istantanea non è regolabile.
Il comando di intervento viene inviato all'interruttore non appena la corrente supera il valore impostato, con un ritardo fisso di 20 millisecondi.

Allarme di sovraccarico
Un LED di allarme giallo si accende quando la corrente supera la soglia di intervento lungo ritardo.

Indicazioni di guasto
I LED indicano il tipo di guasto:
- Sovraccarico (protezione di lunga durata Ir)
- Cortocircuito (protezione di breve durata Isd o istantanea Li)
- Guasto interno (Ap)

Alimentazione a batteria
I LED di indicazione dei guasti sono alimentati da una batteria interna. I LED di indicazione dei guasti rimangono accesi finché non si preme il pulsante di test/reset.

Test
Per verificare il funzionamento degli interruttori automatici, è possibile collegare un kit di test portatile al connettore di test sul lato anteriore.

(1) La memoria termica tiene continuamente conto della quantità di calore nei cavi, sia prima che dopo l'intervento, indipendentemente dal valore della corrente (presenza o meno di sovraccarico). La memoria termica ottimizza la funzione di protezione lungo ritardo. La memoria termica ottimizza la funzione di protezione di lungo ritardo dell'interruttore tenendo conto dell'aumento di temperatura nei cavi.
La memoria termica presuppone un tempo di raffreddamento dei cavi di circa 20 minuti.

***Nota:** le unità di controllo ET sono dotate di una copertura trasparente di serie.*

Panoramica delle funzioni
Unità di sgancio ET

Protezione			ET5S								
Lungo ritardo			**ET5S**								
Settaggio corrente (A) Intervento tra 1,05 e 1,20 x Ir	**Ir** = In x …		0,4	0,5	0,6	0,7	0,8	0,9	0,95	0,98	1
Settaggio tempo		**tr (s)**	0,5	1	2	4	8	12	16	20	24
Temporizzazione (s)	Accuratezza: 0 to -30 %	1.5 x Ir	12,5	25	50	100	200	300	400	500	600
	Accuratezza: 0 to -20 %	6 x Ir	0,7(1)	1	2	4	8	12	16	20	24
	Accuratezza: 0 to -20 %	7.2 x Ir	0,7(2)	0,69	1,38	2,7	5,5	8,3	11	13,8	16,6
Memoria termica			20 minuti prima e dopo l'intervento								
(1) 0 to -40 % - (2) 0 to -60 %											
Corto ritado											
Soglia (A) Accuratezza: ±10 %	**Isd** = Ir x …		1.5	2	2.5	3	4	5	6	8	10
Impostazione tempo tsd (s)	Impostazioni	I^2t Off	0	0,1	0,2	0,3	0,4				
		I^2t On	-	0,1	0,2	0,3	0,4				
Tempo di ritardo (ms) at 10 x Ir	**tsd** (max tempo resettabile)		20	80	140	230	350				
(I^2t Off or I^2t On)	**tsd** (max tempo di interruzione)		80	140	200	320	500				
Istantaneo											
Soglia (A) Accuratezza: ±10 %	**Ii** = In x …		2	3	4	6	8	10	12	15	off
Tempo di ritardo			Tempo max resettabile: 20 ms Tempo max interruzione: 50 ms								

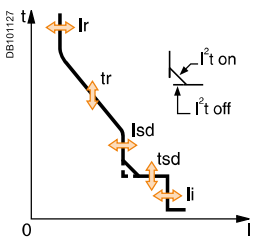

Nota: *tutte le funzioni di protezione basate sulla corrente non richiedono una fonte ausiliaria.*



Modulo alimentatore esterno da 24 V CC

Accessori

Modulo di alimentazione esterno da 24 V CC (AD)

Il modulo esterno di alimentazione permette di:
- modificare le impostazioni quando l'interruttore automatico è aperto (posizione OFF)

Questo modulo non è progettato per alimentare sganciatori voltmetrici a 24 V CC e un meccanismo motorizzato elettrico.
Si consiglia di utilizzare l'alimentatore AD per la sua bassa capacità parassita fra primario e secondario. Con altri alimentatori, il funzionamento corretto dello sganciatore MicroLogic in ambienti disturbati non è garantito.

Caratteristiche
- Alimentazione CA-CC o CC-CC
- Tensione di uscita: 24 V CC ±5%
- Corrente di uscita: 1 A
- Fissaggio su guida DIN o piastra di montaggio con fattore di forma Acti9
- Emissioni condotte della linea di alimentazione: classe B a norma EN 61000-6-3

Collegamenti
Panoramica delle soluzioni e degli accessori

Sono disponibili due tipi di collegamenti:
- Collegamenti posteriori: orizzontali, verticali e misti
  Le soluzioni presentate sono sostanzialmente simili per tutti i dispositivi fissi ed estraibili EasyPact MVS.

EasyPact MVS T3 Collegamento posteriore

Orizzontale

PB104354A40

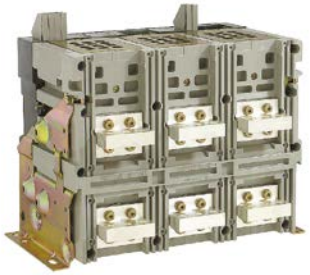

Verticale

PB104355A40



Contatti di segnalazione

Sono disponibili contatti di segnalazione:
■ nella versione standard per le applicazioni relè



Contatti di segnalazione ON/OFF (OF) (tipo rotatorio)



Contatti di segnalazione di sgancio per guasto (SDE)

Contatti di segnalazione ON/OFF OF

I contatti di segnalazione indicano la posizione ON o OFF dell'interruttore automatico:

■ Contatti di commutazione di tipo rotatorio comandati direttamente dal meccanismo per EasyPact MVS. Questi contatti si attivano quando si raggiunge la distanza di isolamento minimo tra i contatti dell'interruttore automatico principale.

OF			T3
Fornito come standard			4
Numero massimo			8
Capacità di interruzione (A) p.f.: 0,3 AC12/DC12	Standard		
	V CA	240/380	10/6 (1)
		480	10/6 (1)
		690	6
	V CC	24/48	10/6 (1)
		125	10/6 (1)
		250	3
	Basso livello		
	V CA	24/48	6
		240	6
		380	3
	V CC	24/48	6
		125	6
		250	3

(1) Contatti standard: 10 A; contatti opzionali: 6 A.
(2) Contatti standard: 6 A; contatti opzionali: 6 A.

Contatti di segnalazione di sgancio per guasto SDE

Lo sgancio dell'interruttore a causa di un guasto viene segnalato da:
■ un indicatore di guasto meccanico rosso (reset)
■ un contatto di commutazione SDE
Dopo lo sgancio, l'indicatore meccanico deve essere resettato prima che l'interruttore possa essere chiuso. Uno SDE viene fornito come standard.

SDE			MVS T3
Fornito come standard			1
Capacità di interruzione (A) p.f.: 0,3 AC12/DC12	Standard		Carico minimo: 100 mA/24 V
	V CA	240/380	6
		480	2
	V CC	24/48	3
		125	0,3
		250	0,15

La funzione remota ON/OFF viene utilizzata per aprire e chiudere da remoto l'interruttore. È composta da:
■ Un motore elettrico MCH dotato di un contatto finecorsa CH di molle cariche
■ Due sganciatori voltmetrici:
■ Uno sganciatore di chiusura XF
□ Uno sganciatore di apertura MX
Una funzione di comando a distanza è generalmente combinata con:
■ Indicazione ON/OFF del dispositivo OF

Schema elettrico di una funzionalità remota ON/OFF

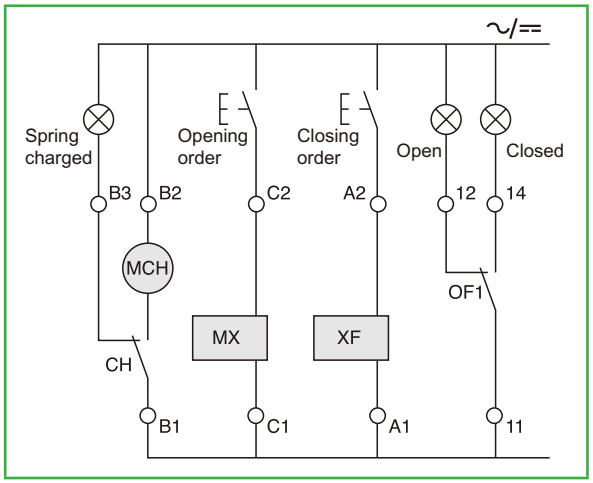

Contatti di segnalazione

PB100817-32.eps



Contatti di posizione inserito/estratto/prova CE, CD e CT

Contatti di segnalazione Telaio in posizione “inserito”, “estratto” o “prova” – CE, CD, CT

Sono disponibili tre serie di contatti ausiliari opzionali per il telaio:

- Contatti di commutazione per indicare la posizione “connesso” CE.
- Contatti di commutazione per indicare la posizione “disconnesso” CD. Questa posizione viene indicata al raggiungimento dello spazio richiesto per l’isolamento dei circuiti di potenza e ausiliari.
- Contatti di commutazione per indicare la posizione di “test” CT. In questa posizione, i circuiti di potenza sono scollegati e quelli ausiliari sono collegati.

				MVS T3	
Contatti				**CE/CD/CT**	
Numero massimo	Standard			3 3 3	
	con attuatori aggiuntivi			9 0 0	
				6 3 0	
				6 0 3	
				3 6 0	
Capacità di interruzione (A)	Standard			Carico minimo: 100 mA/24 V	
p.f.: 0,3		V CA	240	8	8
AC12/DC12			380	8	8
			480	8	8
			690	6	6
		V CC	24/48	2,5	2,5
			125	0,8	0,8
			250	0,3	0,3
	Basso livello			Carico minimo: 2 mA/15 V	
		V CA	24/48	5	5
			240	5	5
			380	5	5
		V CC	24/48	2,5	2,5
			125	0,8	0,8
			250	0,3	0,3

Comando a distanza
ON/OFF remoto

PB100808-32



Motore elettrico MCH per EasyPact MVS

PB100809-16



Sganciatori voltmetrici MX



Sganciatore voltmetrico XF

DB117037

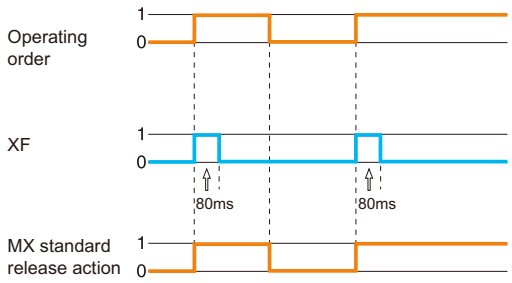

Motore elettrico MCH

Il motore elettrico carica e ricarica automaticamente il meccanismo a molla quando l'interruttore è chiuso. Rende quindi possibile la richiusura istantanea dell'interruttore dopo l'apertura. Il sistema di mantenimento della carica del meccanismo della molla viene utilizzato solo quando l'alimentazione ausiliaria è assente.
Il motore elettrico MCH ha un equipaggiamento standard con un contatto finecorsa CH che segnala la posizione "carico" del meccanismo (molle caricate).

Caratteristiche		
Alimentazione	V CA 50/60 Hz	100/130 - 200/240 - 380/415
	V CC	24/30 - 48/60 - 100/125 - 200/250
Soglia operativa		0,85 ... 1,1 Un
Consumo (VA o W)		180
Sovracorrente motore		2 ... 3 In per 0,1 s
Tempo di carica		Massimo 4 s
Frequenza di esercizio		Massimo 3 cicli al minuto
Contatto CH		10 A a 240 V

Sganciatori voltmetrici XF e MX

L'alimentazione può essere mantenuta o scollegata automaticamente.

Sganciatore di chiusura XF

Lo sganciatore XF chiude in remoto l'interruttore se il meccanismo della molla è carico.

Sganciatore di apertura MX

Lo sganciatore MX apre istantaneamente l'interruttore quando viene energizzato. Blocca l'interruttore in posizione OFF se il comando viene mantenuto.

Caratteristiche		XF	MX
Alimentazione	V CA 50/60 Hz	24 - 48 - 100/130 - 200/250 - 380/480	
	V CC	12 - 24/30 - 48/60 - 100/130 - 200/250	
Soglia operativa		0,85 ... 1,1 Un	0,7 ... 1,1 Un
Consumo (VA o W)		Tenuta: 4,5 Soglia: 200 (200 ms)	Tenuta: 4,5 Soglia: 200 (200 ms)
Tempo di risposta a Un		50 ms ±10 (04-16) 70 ms ±10 (20-40)	50 ± 10 ms

Comando a distanza
Intervento a distanza

DB100809-16



Sganciatore voltmetrico MN

Sganciatori voltmetrici istantanei MN

Lo sganciatore MN apre istantaneamente l'interruttore automatico quando la sua tensione di alimentazione scende a un valore compreso tra il 35% e il 70% di quella nominale. Se lo sganciatore non è alimentato, è impossibile chiudere l'interruttore automatico manualmente o elettricamente.
Qualunque tentativo di chiusura dell'interruttore automatico non ha effetti sui contatti principali. La chiusura dell'interruttore è nuovamente abilitata quando la tensione di alimentazione dello sganciatore torna all'85% del suo valore nominale.

Caratteristiche			
Alimentazione	V CA 50/60 Hz	24 - 48 - 100/130 - 200/250 - 380/480	
	V CC	24/30 - 48/60 - 100/130 - 200/250	
Soglia operativa	Apertura	0,35 ... 0,7 Un	
	Chiusura	0,85 Un	
Consumo (VA o W)		Soglia: 200 (200 ms)	Tenuta: 4,5
Consumo MN con temporizzatore (VA o W)		Soglia: 200 (200 ms)	Tenuta: 4,5
Tempo di risposta T3 a Un		90 ± 5 ms	
Tempo di risposta DA1 a Un		04-16, 40 ms ±5 20-40, 90 ms ±5	

056422N



Ritardatore MN

Ritardatori MN

Per eliminare i problemi di intervento intempestivo dell'interruttore durante le microinterruzioni di tensione, il funzionamento dello sganciatore di minima tensione MN può essere ritardato. Questa funzione si ottiene aggiungendo un ritardatore esterno nel circuito dello sganciatore voltmetrico MN. Sono disponibili due versioni, regolabile
e non regolabile.

Caratteristiche			
Alimentazione	Non regolabile	100/130 - 200/250	
V CA 50-60 Hz /CC	Regolabile	48/60 - 100/130 - 200/250 - 380/480	
Soglia operativa	Apertura	0,35 ... 0,7 Un	
	Chiusura	0,85 Un	
Consumo del ritardatore		Soglia: 200 (200 ms)	Tenuta: 4,5
Tempo di risposta a Un	Non regolabile	0,25 s	
	Regolabile	0,5 s - 0,9 s - 1,5 s - 3 s	

Accessori

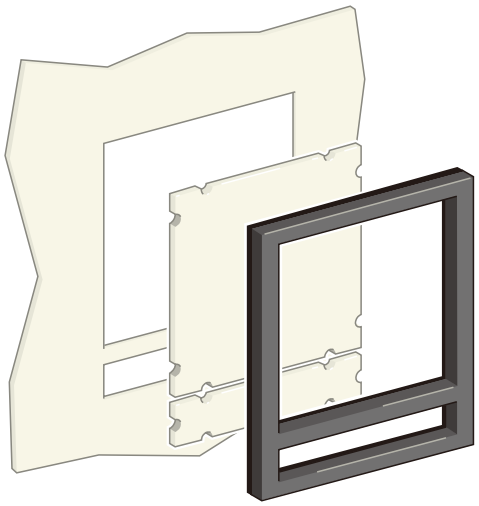

Mostrina CDP

Mostrina CDP

Equipaggiamento standard montato sulla porta della per aumentare il grado di protezione fino a IP 40 (interruttore installato in posizione libera: IP30).
È disponibile nelle versioni fissa e estraibile.

Piastra di chiusura per mostrina OP

Questa opzione, abbinata alla mostrina, chiude l'apertura dello sportello di un vano non ancora dotato di dispositivo. È possibile utilizzarla con la mostrina per i dispositivi sia fissi che estraibili.

Raccomandazioni per l’installazione

Raccomandazioni per l'installazione

Funzioni e caratteristiche A-1

Condizioni operative B-2
Installazione in quadri elettrici B-3
Cablaggio di controllo B-5
Collegamento di potenza B-6
Dimensioni delle sbarre di distribuzione B-8
Declassamento in temperatura - Dissipazione di potenza B-9

Dimensioni e connessioni C-1
Schemi elettrici D-1
Altre caratteristiche E-1
Codici di catalogo e modulo d'ordine F-1

EasyPact MVS
Condizioni operative

Gli EasyPact MVS T3 sono stati testati per il funzionamento in ambienti industriali. Si consiglia di raffreddare o riscaldare l'apparecchiatura fino alla temperatura di funzionamento corretta e di proteggerla da livelli eccessivi di vibrazioni e polvere.

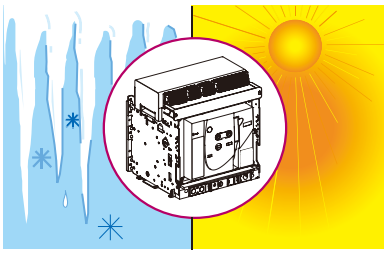

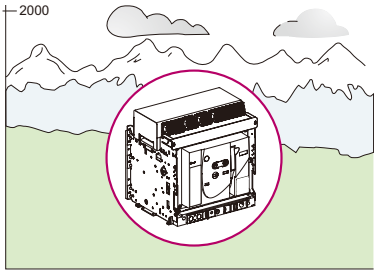

Temperatura ambiente

I dispositivi EasyPact MVS possono funzionare nelle seguenti condizioni di temperatura:

- Le caratteristiche elettriche e meccaniche sono valide per una temperatura ambiente compresa tra -5 °C e +60 °C
- La chiusura è garantita fino a -35 °C

Le condizioni di stoccaggio sono le seguenti:

- -40 ... +85 °C per un dispositivo EasyPact MVS senza unità di controllo
- -25 ... +85 °C per l'unità di controllo.

Altitudine MVS T3

Ad altitudini superiori a 2000 metri, i cambiamenti nell'aria dell'ambiente (resistenza elettrica, capacità di raffreddamento) riducono le seguenti caratteristiche come segue:

Altitudine (m)	2000	3000	4000	5000
Ue (V)	1140	1022	914	808
Ui (V)	1250	1111	994	878
In a 40 °C	1 x In	0,99 x In	0,96 x In	0,94 x In

I valori intermedi possono essere ottenuti per interpolazione.

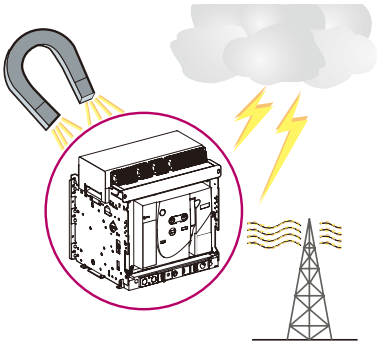

Interferenze elettromagnetiche

I dispositivi EasyPact MVS sono protetti da:

- Sovratensioni causate da dispositivi che generano disturbi elettromagnetici
- Sovratensioni causate da disturbi atmosferici o da interruzioni del sistema di distribuzione (ad es. guasto del sistema di illuminazione)
- Dispositivi che emettono onde radio (radio, walkie-talkie, radar ecc.)
- Scariche elettrostatiche generate dagli utenti

I dispositivi EasyPact MVS hanno superato le prove di compatibilità elettromagnetica (EMC) definite dalle seguenti norme internazionali:

- IEC 60947-2, appendice F

Le suddette prove garantiscono che:

- Non si verifichino scatti intempestivi
- I tempi di intervento siano rispettati

Installazione in quadri elettrici

Posizioni possibili

CDB500013

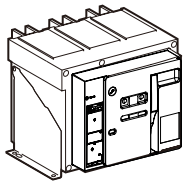

CDB500014

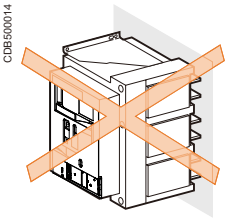

CDB500015

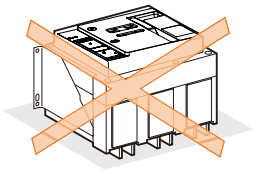

Alimentazione

I dispositivi EasyPact MVS Tipo T3 possono essere alimentati sia dalla parte superiore che da quella inferiore senza un calo delle prestazioni, in modo da facilitare i collegamenti quando sono installati in un quadro di distribuzione.

CDB500016

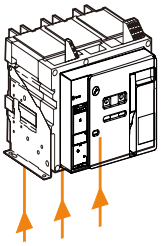

Montaggio dell'interruttore automatico

È importante distribuire il peso del dispositivo uniformemente su una superficie di montaggio rigida
come guide o una piastra di base.
Questo piano di montaggio deve essere perfettamente piatto (tolleranza nel livellamento del supporto: 2 mm).
Questo elimina qualsiasi rischio di deformazione che può interferire con il corretto funzionamento dell'interruttore.
I dispositivi EasyPact possono essere montati anche su un piano verticale utilizzando le staffe speciali.

CDB500017

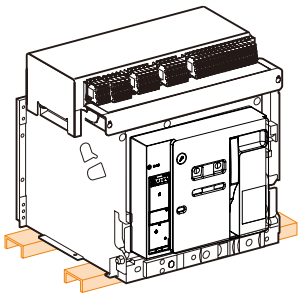

CDB500018

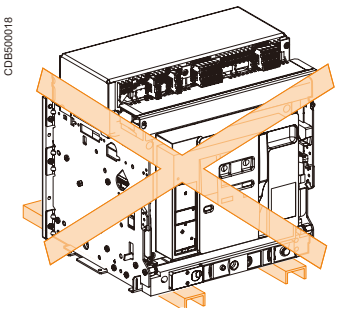

Montaggio su guide

Installazione in quadri elettrici

Partizioni

Nelle partizioni devono essere previste aperture sufficienti a garantire una buona circolazione dell'aria attorno all'interruttore.
Qualunque partizione tra i collegamenti a monte e a valle del dispositivo deve essere realizzata in materiale non magnetico.
Per alte correnti, di 2500 A e superiori, i supporti o le barriere di metallo nelle immediate vicinanze di un conduttore devono essere costruite in materiale non magnetico **A**.
Le barriere di metallo attraverso le quali passa un conduttore non devono formare un anello magnetico.

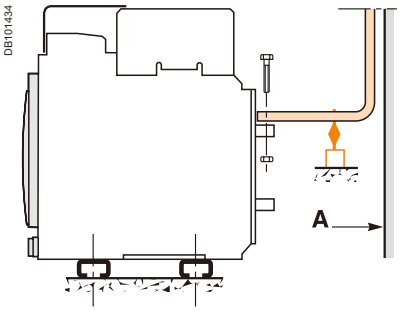

***A:** materiale non magnetico.*



Sbarre di collegamento

Il collegamento meccanico deve escludere la possibile formazione di un anello magnetico intorno a un conduttore.

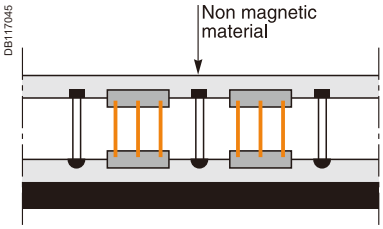

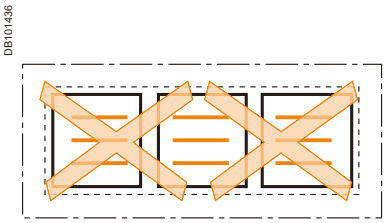

Separatore di fase

Se la distanza di isolamento tra le fasi non è sufficiente (≤ 14 mm), si consiglia di installare barriere di fase (prendendo in considerazione le distanze di sicurezza).

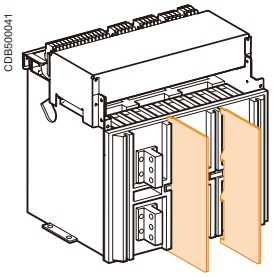

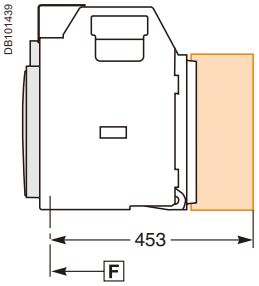

Cablaggio di controllo

Cablaggio degli sganciatori voltmetrici

Durante lo spunto, la potenza assorbita è di circa 150 ... 200 VA. Per basse tensioni di controllo (12, 24, 48 V), le lunghezze massime dei cavi sono imposte dalla tensione e dalla
sezione dei cavi.

Lunghezze massime raccomandate dei cavi (m)

		12 V		24 V		48 V	
		2,5 mm²	1,5 mm²	2,5 mm²	1,5 mm²	2,5 mm²	1,5 mm²
MN	Sorgente U 100%	–	–	58	35	280	165
	Sorgente U 85%	–	–	16	10	75	45
MX-XF	Sorgente U 100%	21	12	115	70	550	330
	Sorgente U 85 %	10	6	75	44	350	210

Nota: *la lunghezza indicata è quella di ognuno dei due fili.*

Modulo alimentatore da 24 V CC

Modulo alimentatore esterno da 24 V CC (F1-, F2+)

- Non collegare il morsetto positivo (F2+) a terra.
- Il morsetto negativo (F1) può essere collegato a terra.
- È possibile collegare diversi sganciatori alla stessa alimentazione 24 V CC (il consumo di uno sganciatore è circa 100 mA).
- Non collegare dispositivi diversi da uno sganciatore.
- La lunghezza massima di ogni conduttore è di dieci metri. Per distanze superiori, si consiglia di intrecciare i fili di alimentazione.
- I cavi dell'alimentazione 24 V CC devono incrociare i cavi di potenza perpendicolarmente. Se ciò è difficile, si consiglia di intrecciare i fili di alimentazione.
- Le caratteristiche tecniche del modulo alimentatore esterno 24 V CC sono indicate a pagina A-14.

Nota: *per il cablaggio dello ZSI, si consiglia di utilizzare un cavo schermato intrecciato. La schermatura deve essere collegata a terra ad entrambe le estremità.*

Collegamenti di potenza

Collegamenti dei cavi

Se vengono utilizzati cavi per i collegamenti di potenza, assicurarsi che non applichino eccessiva forza meccanica ai morsetti dell'interruttore.
A tale scopo, eseguire il collegamento come segue:

- ■ Estendere i morsetti dell'interruttore utilizzando barre corte progettate e installate secondo le raccomandazioni per i collegamenti di potenza del tipo a barre:
- □ Per un solo cavo, utilizzare la soluzione **B**
- □ Per più cavi, utilizzare la soluzione **C**
- ■ In tutti i casi, seguire le regole generali per i collegamenti alle sbarre di distribuzione:
- □ Posizionare i capicorda dei cavi prima di inserire i bulloni
- □ I cavi devono essere fissati saldamente al telaio **E**

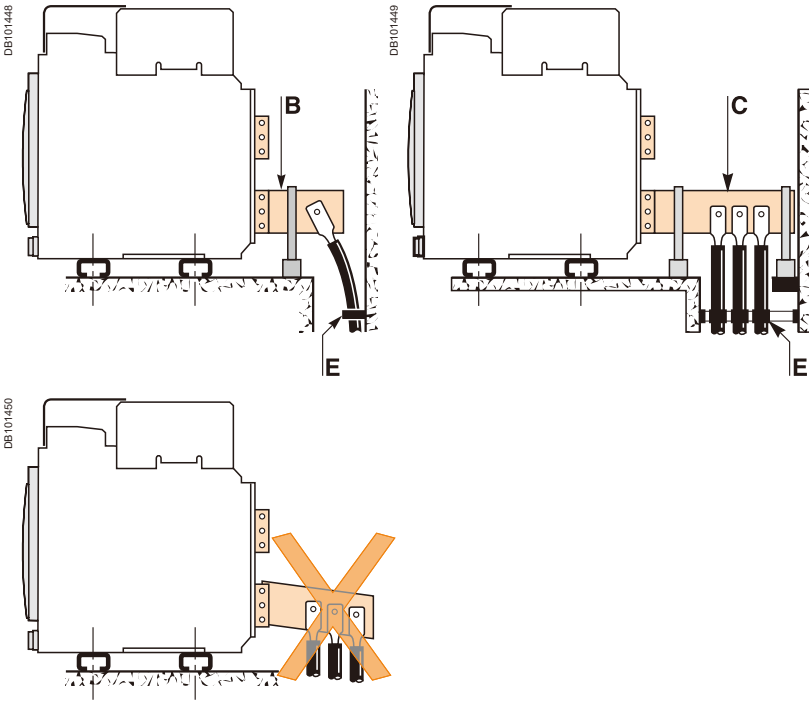

Collegamenti delle sbarre di distribuzione

Le sbarre di distribuzione devono essere regolate in modo appropriato per garantire che i punti di collegamento siano posizionati sui morsetti prima dell'inserimento dei bulloni **B**.
I collegamenti sono mantenuti dal supporto che è saldamente fissato al telaio del quadro di distribuzione, in modo che i morsetti dell'interruttore non debbano sopportarne il peso **C** (questo supporto deve essere posizionato vicino ai morsetti).

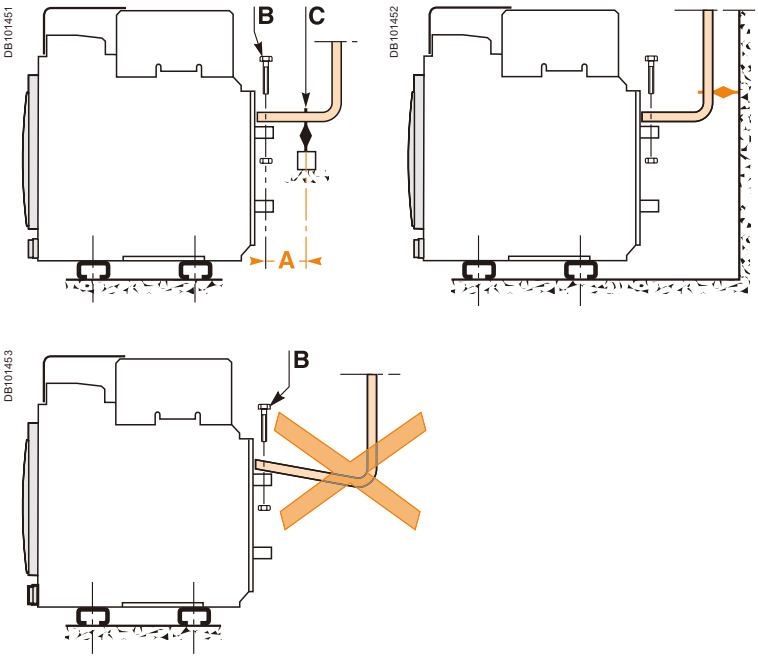

Sollecitazioni elettrodinamiche

Il primo supporto o distanziatore delle sbarre di distribuzione deve essere posizionato entro una distanza massima dal punto di collegamento dell'interruttore (consultare la tabella seguente). Questa distanza deve essere rispettata in modo che il collegamento possa sopportare le sollecitazioni elettrodinamiche tra le fasi in caso di cortocircuito.

Distanza massima A tra il collegamento di sbarre di distribuzione e interruttore e il primo supporto o distanziatore delle sbarre di distribuzione rispetto al valore della corrente di cortocircuito presunta.

Isc (kA)	30	50	65
Distanza A (mm)	350	300	250

Collegamenti di potenza

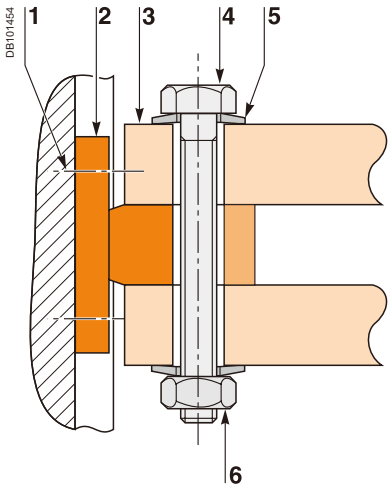

1 Vite del morsetto, serrata in fabbrica a 16 Nm
2 Morsetto interruttore
3 Sbarra di distribuzione
4 Bullone
5 Rondella
6 Dado

Serraggio

Il corretto serraggio delle sbarre di distribuzione dipende, tra le altre cose, dalle coppie di serraggio utilizzate per dadi e bulloni. Un serraggio eccessivo può avere le stesse conseguenze di un serraggio insufficiente.
Per il collegamento delle sbarre di distribuzione (Cu ETP-NFA51-100) all'interruttore si devono utilizzare le coppie di serraggio mostrate nella tabella seguente.
Questi valori sono da utilizzare con sbarre di distribuzione di rame e bulloni e dadi di acciaio, classe 8.8. Le stesse coppie possono essere utilizzate per sbarre di alluminio di qualità AGS-T52 (norme francesi NFA 02-104 o norme nazionali americane H-35-1).

Esempi

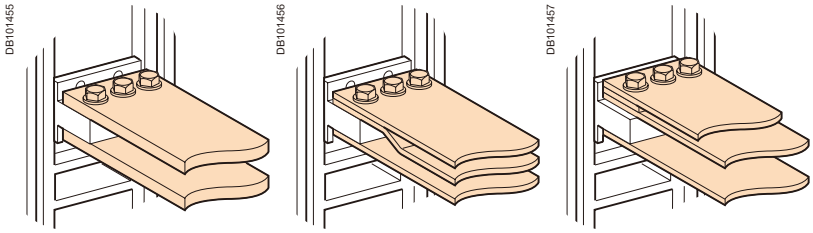

Coppie di serraggio			
Ø (mm) Nominale	Ø (mm) Foro	Coppie di serraggio (Nm) con rondelle piane o dentellate	Coppie di serraggio (Nm) con rondelle a contatto o corrugate
10	11	37,5	50

Fori per sbarre di distribuzione

Esempi

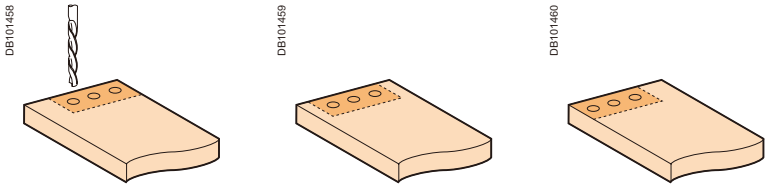

Distanza di isolamento

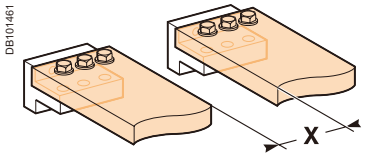

Dimensioni (mm)

Ui	X min
600 V	8 mm
1000 V	14 mm

Piegatura delle sbarre di distribuzione

Quando si piegano le sbarre di distribuzione, mantenere il raggio indicato di seguito (un raggio minore potrebbe causare rotture).

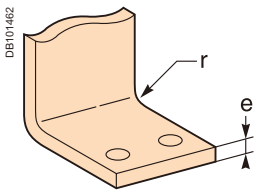

Dimensioni (mm)

e	Raggio di curvatura r	
	Min	Suggerito
5	5	7,5
10	15	Da 18 a 20

Dimensioni delle sbarre di distribuzione

Basi delle tabelle:
- Temperatura massima permessa nelle sbarre di distribuzione: 100 °C
- Ti: temperatura nella zona circostante l'interruttore e il suo collegamento
- Le sbarre di distribuzione sono in rame/alluminio non verniciato

Collegamento posteriore orizzontale

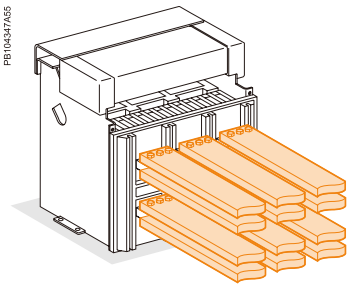

Esempio

Condizioni:
- Versione estraibile
- Sbarre di distribuzione orizzontali
- T_i: 50 °C
- Corrente di servizio: 1600 A

Soluzione:

Per T_i = 50 °C, usare un MVS16 che può essere collegato con 2 sbarre-63 x10 mm in rame (o) 3 sbarre-80 x10 mm in alluminio.

Rame non verniciato (collegamento posteriore orizzontale)

EasyPact	Corrente di servizio massima (A)	Ti: 40 °C		Ti: 50 °C	
		N. sbarre da 5 mm di spessore	N. sbarre da 10 mm di spessore	N. sbarre da 5 mm di spessore	N. sbarre da 10 mm di spessore
MVS16	1600	3b.80 x 5	2b. 63 × 10	3b.80 x 5	2b. 63 × 10
MVS20	2000	3b.100 x 5	2b. 63 × 10	3b.100 x 5	2b. 80 × 10
MVS25	2500	4b.100 x 5	2b. 80 × 10	4b.100 x 5	2b. 100 × 10
MVS32	3200	6b.100 x 5	3b. 100 x 10	8b.100 x 5	3b. 100 × 10

Nota: *i valori indicati in queste tabelle sono stati estrapolati da dati di test e calcoli teorici. Queste tabelle devono essere considerate una guida e non possono sostituire l'esperienza nel settore o test dell'aumento della temperatura.*

Basi delle tabelle:
- Temperatura massima permessa nelle sbarre di distribuzione: 100 °C
- Ti: temperatura nella zona circostante l'interruttore e il suo collegamento
- Le sbarre di distribuzione sono in rame/alluminio non verniciato

Collegamento posteriore verticale

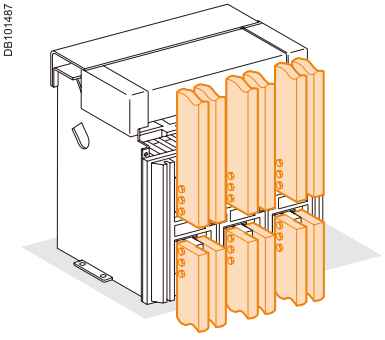

Rame non verniciato (collegamento verticale)

EasyPact	Corrente di servizio massima (A)	Ti: 40 °C		Ti: 50 °C	
		N. sbarre da 5 mm di spessore	N. sbarre da 10 mm di spessore	N. sbarre da 5 mm di spessore	N. sbarre da 10 mm di spessore
MVS16	1600	3b. 63 × 5	2b. 50 × 10	3b.63 x 5	2b. 50 × 10
MVS20	2000	3b.100 x 5	2b. 63 × 10	3b.100 x 5	2b. 63 × 10
MVS25	2500	4b.100 x 5	2b. 80 × 10	4b.100 x 5	2b. 80 × 10
MVS32	3200	6b.100 x 5	3b. 100 × 10	6b.100 x 5	3b. 100 × 10

Nota: *i valori indicati in queste tabelle sono stati estrapolati da dati di test e calcoli teorici. Queste tabelle devono essere considerate una guida e non possono sostituire l'esperienza nel settore o test dell'aumento della temperatura.*

EasyPact MVS T3
Declassamento in funzione della temperatura / Dissipazione di potenza

Declassamento in funzione della temperatura

La tabella seguente indica il valore massimo di corrente per ogni tipo di collegamento in funzione della Ti nella zona circostante l'interruttori e le sbarre di distribuzione. Per Ti superiori a 60 °C, consultare Schneider Electric. Ti: temperatura nella zona circostante l'interruttore e i suoi collegamenti

Versione	Estraibile										Fisso									
Collegamento	Posteriore orizzontale					Posteriore verticale					Posteriore orizzontale					Posteriore verticale				
Temp. Ti	40 °C	45 °C	50 °C	55 °C	60 °C	40 °C	45 °C	50 °C	55 °C	60 °C	40 °C	45 °C	50 °C	55 °C	60 °C	40 °C	45 °C	50 °C	55 °C	60 °C
MVS16	1600					1600					1600					1600				
MVS20	2000			1900	1800	2000				1900	2000				1920	2000				
MVS25	2500	2450	2400	2300	2200	2500		2450	2400	2300	2500					2500				
MVS32	3200		3100	3000	2900	3200					3200					3200				

Dissipazione di potenza

La dissipazione totale della potenza è il valore misurato a I_N, 50/60 Hz, per un interruttore a 3 o 4 poli (valori superiori alla potenza $P = 3RI^2$). La resistenza tra ingresso e uscita è il valore misurato per ogni polo (stato freddo).

Tipo	Estraibile		Fisso	
MVS T3	Potenza dissipata (W)	Resistenza ingresso/uscita (µohm)	Potenza dissipata (W)	Resistenza ingresso/uscita (µohm)
MVS16	390	30	170	13
MVS20	470	30	250	13
MVS25	600	19	260	8
MVS32	670	13	420	8

Dimensioni e connessioni

Dimensioni e connessioni

Funzioni e caratteristiche A-1
Raccomandazioni per l'installazione B-1

Interruttori automatici EasyPact MVS T3 (da 1600 a 3200 A) **C-2**
Dispositivo fisso a 3 poli C-2
Dispositivo estraibile a 3 poli C-4

EasyPact MVS T3 **C-6**
Moduli esterni C-6

Schemi elettrici D-1
Altre caratteristiche E-1
Codici di catalogo e modulo d'ordine F-1

EasyPact MVS T3 (1600 ... 3200 A) Interruttori automatici

Dispositivo fisso a 3 poli

Dimensioni

DB101267

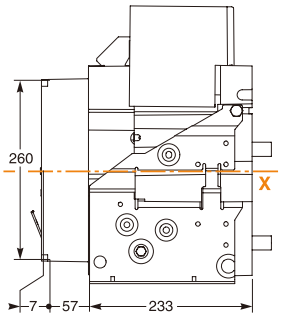

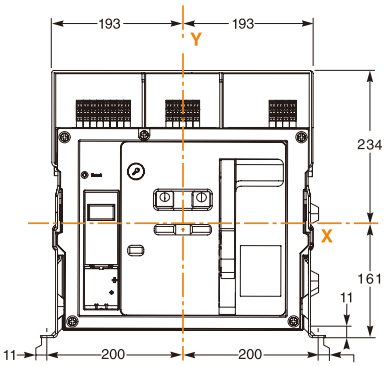

Montaggio su piastra di base o guide

DB101269

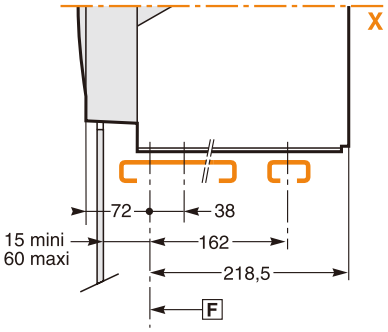

Dettaglio del montaggio

DB101270

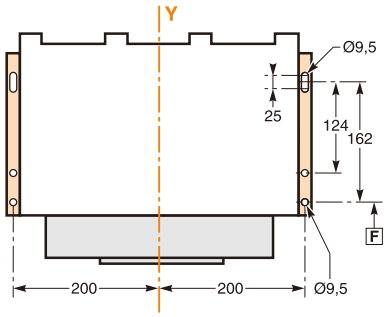

Distanze di sicurezza

DB101271

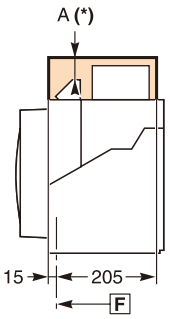

CDB500020

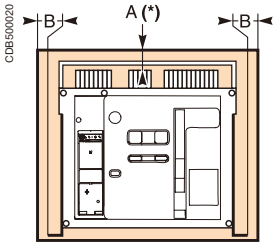

DB101273

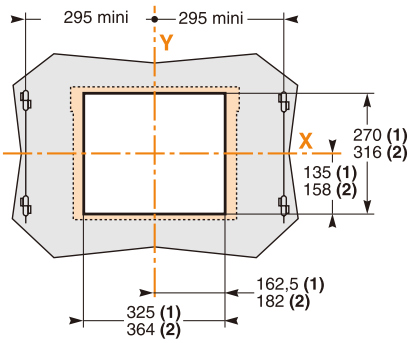

	Parti isolate	Parti in metallo	Parti energizzate
A	0	0	100
B	0	0	60

F : *Riferimento.*

(1) Senza mostrina.
(2) Con mostrina.
***Nota: X** e **Y** sono i piani di simmetria per un dispositivo tripolare.*
***A(*)** Per rimuovere le camere di estinzione archi, in alto è necessaria una distanza di 50 mm. Per rimuovere la morsettiera, in alto è necessaria una distanza di 20 mm.*

EasyPact MVS T3 (1600 ... 3200 A) Interruttori automatici

Dispositivo fisso a 3 poli

Collegamenti

Collegamento posteriore orizzontale

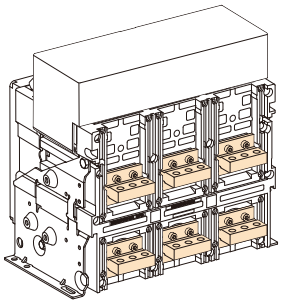

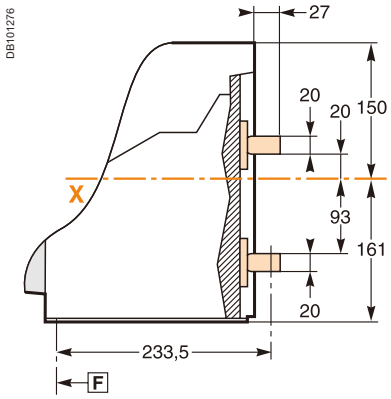

Dettaglio

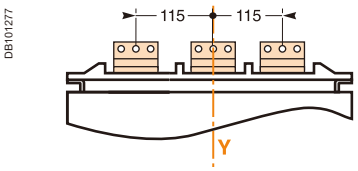

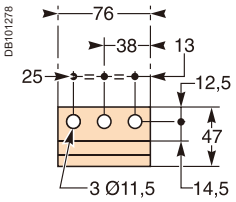

Collegamento posteriore verticale

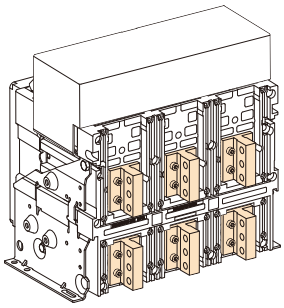

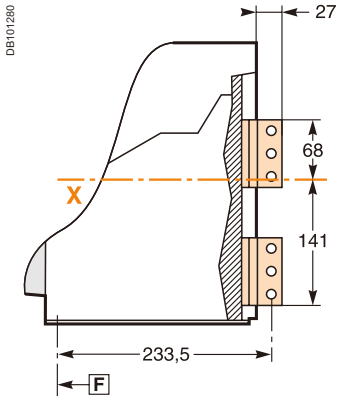

Dettaglio

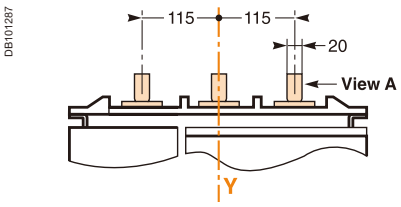

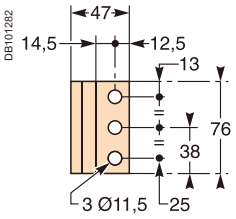

Dettaglio della vista A.

Nota: *Viti di collegamento consigliate:* ***M10*** *classe 8.8.*
Coppia di serraggio: ***50 Nm*** *con rondella di contatto.*

EasyPact MVS T3 (1600 ... 3200 A) Interruttori automatici

Dispositivo estraibile a 3 poli

Dimensioni

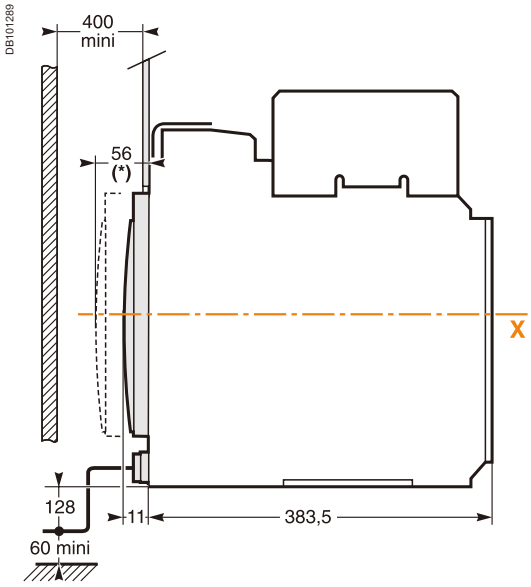

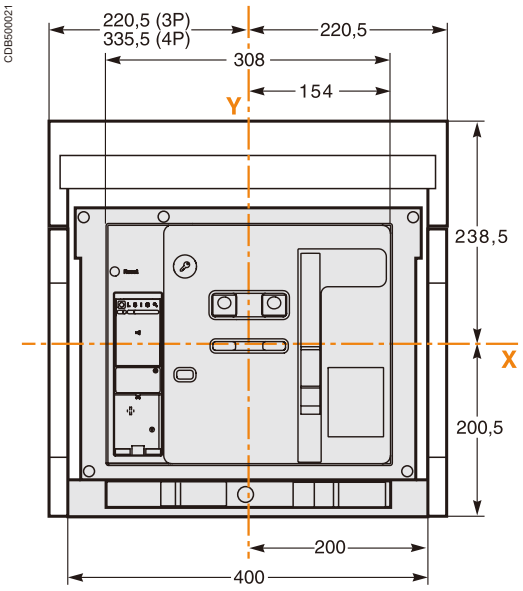

(*) Posizione disconnesso.

Montaggio su piastra di base o guide

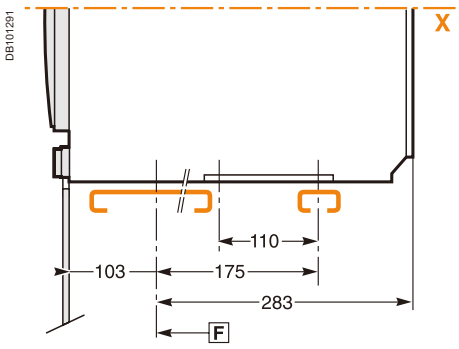

Dettaglio del montaggio

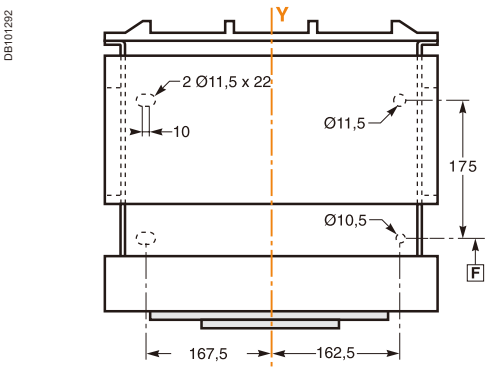

Distanze di sicurezza

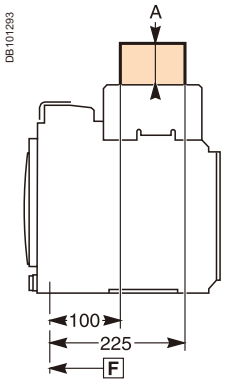

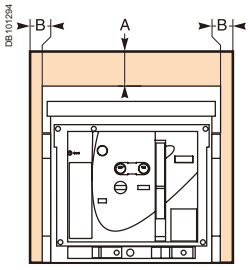

	Parti isolate	Parti in metallo	Parti energizzate
A	0	0	0
B	0	0	60

F : *Riferimento.*

Apertura nella porta

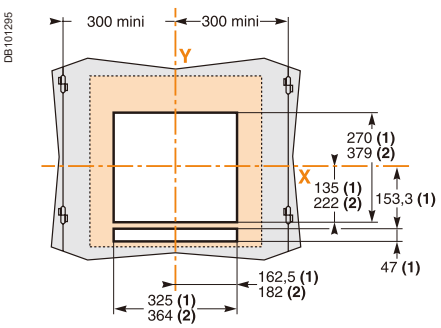

(1) Senza mostrina.
(2) Con mostrina.
***Nota: X** e **Y** sono i piani di simmetria per un dispositivo tripolare.*

EasyPact MVS T3 (1600 ... 3200 A) Interruttori automatici

Dispositivo estraibile a 3 poli

Collegamenti

Collegamento posteriore orizzontale

CDB500044

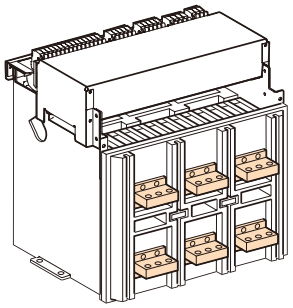

DB101297

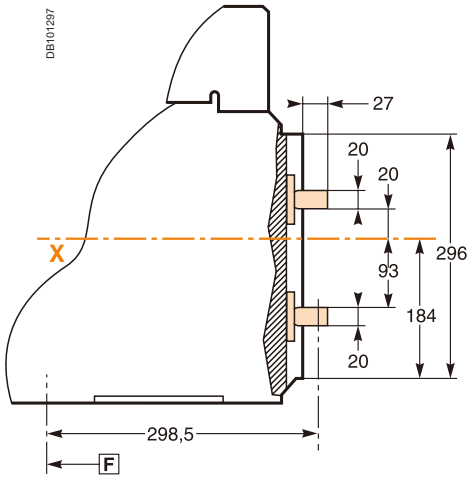

Dettaglio

DB101298

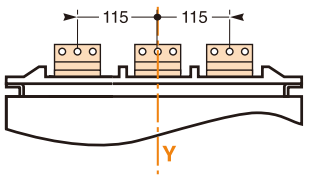

DB101278

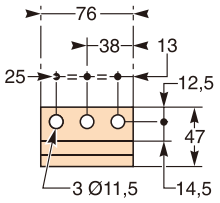

Collegamento posteriore verticale

CDB500045

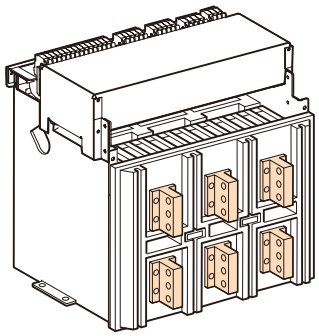

DB101301

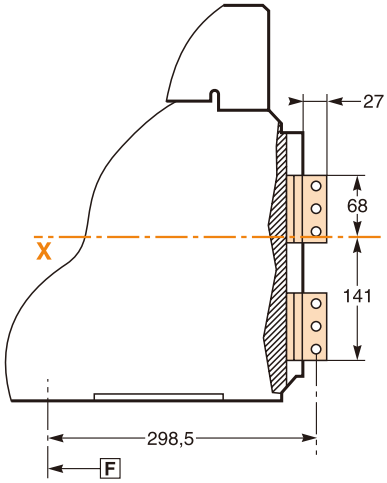

Dettaglio

DB101307

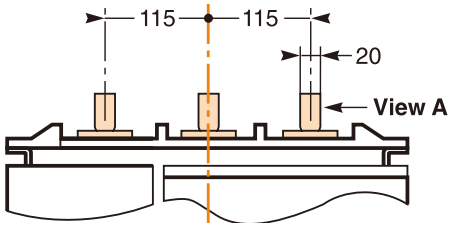

DB101282

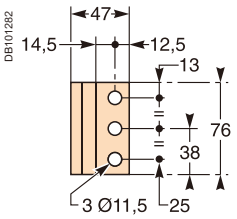

Dettaglio della vista A.

Nota: *Viti di collegamento consigliate:* ***M10*** *classe 8.8.*
Coppia di serraggio: ***50 Nm*** *con rondella di contatto.*

EasyPact MVS T3
Moduli esterni

Collegamento dei cavi ausiliari alla morsettiera

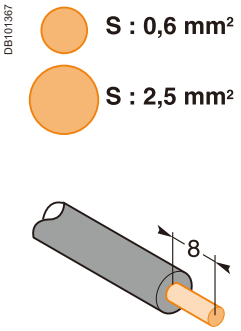

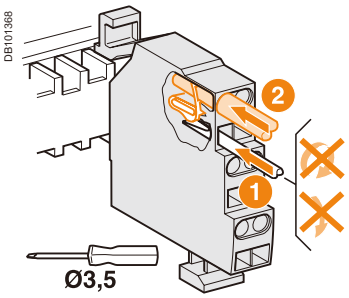

Solo un conduttore per ogni punto di collegamento.

Modulo alimentatore esterno (AD)

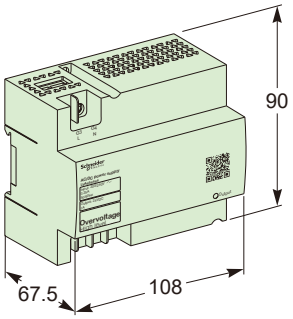

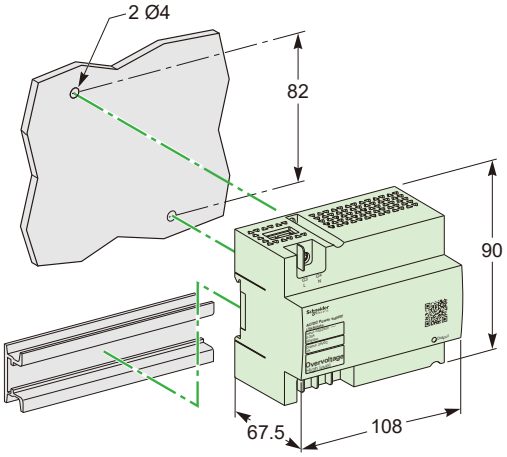

EasyPact MVS T3
Moduli esterni

Ritardatore per sganciatore MN

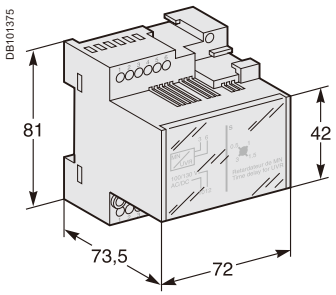

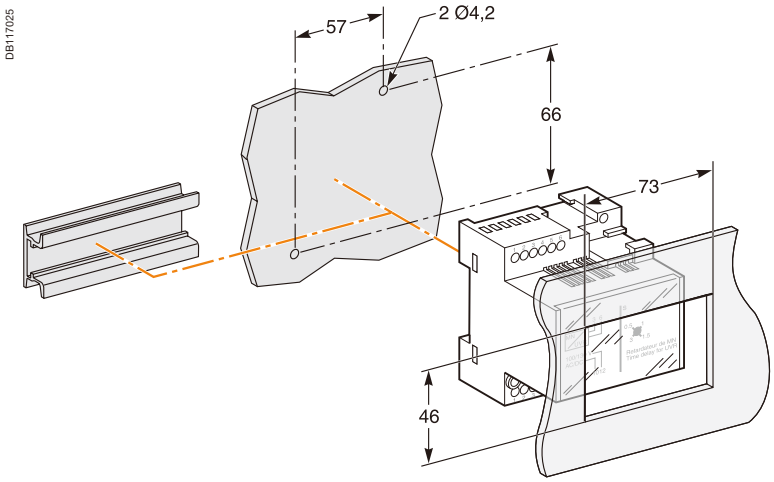

Schemi elettrici

Schemi elettrici

Funzioni e caratteristiche A-1
Raccomandazioni per l'installazione B-1
Dimensioni e connessioni C-1

EasyPact MVS T3 **D-2**
Dispositivi fissi ed estraibili D-2

Altre caratteristiche E-1
Codici di catalogo e modulo d'ordine F-1

EasyPact MVS T3
Dispositivi fissi ed estraibili

Lo schema illustra circuiti de-energizzati, tutti i dispositivi aperti, collegati e caricati e i relè in posizione normale.

Potenza

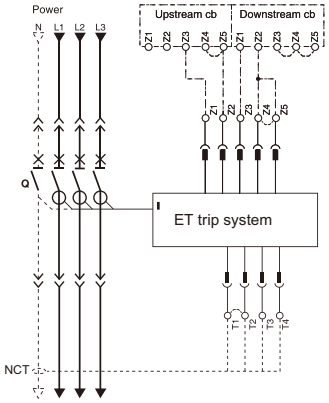

Nota: V1...VN I collegamenti di tensione sono disponibili nel sistema di sgancio ETV.

Comando a distanza

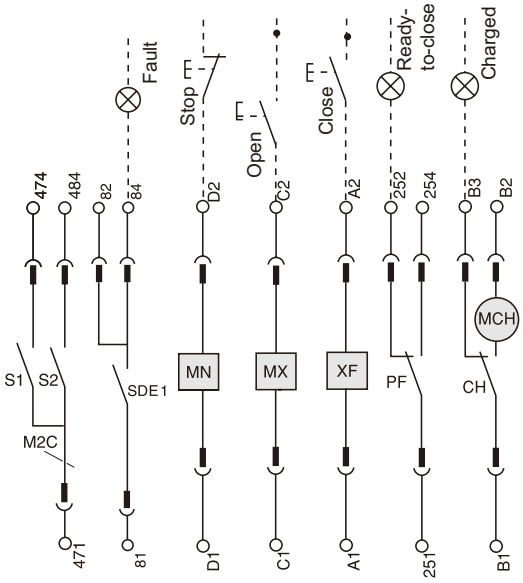

Sistema di sgancio ET

UC1		UC2	
Z5			
Z3	Z4	T3	T4
Z1	Z2	T1	T2

Comando a distanza

SDE	MN	MX	XF	PF	MCH
84	D2	C2	A2	254	B2
82				252	B3
81	D1	C1	A1	251	B1

Sistema di sgancio ET

UC1:
Interblocco selettivo di zona Z1 ... Z5
Z1 = SORGENTE USCITA ZSI
Z2 = USCITA ZSI; Z3 = SORGENTE INGRESSO ZSI
Z4 = ZSI IN ST (ritardo corto)
Z5 = ZSI IN GF (guasto di terra)
COM: E1-E6
comunicazione

UC2:
T1, T2, T3, T4 = neutro esterno
MC2: 2 contatti programmabili (relè esterno) richiesto alimentatore esterno da 24 V CC
UC3:
F2+, F1-: alimentatore esterno da 24 V CC

Comando a distanza

SDE: contatto di segnalazione di sgancio per guasto (fornito come standard)
MN: sganciatore di minima tensione
MX: sganciatore a lancio di corrente (standard per interruttore elettrico)
XF: sganciatore di chiusura (standard per interruttore elettrico)
PF: contatto “pronto alla chiusura”
MCH: meccanismo motorizzato (standard per l’interruttore elettrico)

EasyPact MVS T3
Dispositivi fissi ed estraibili

Contatti di segnalazione

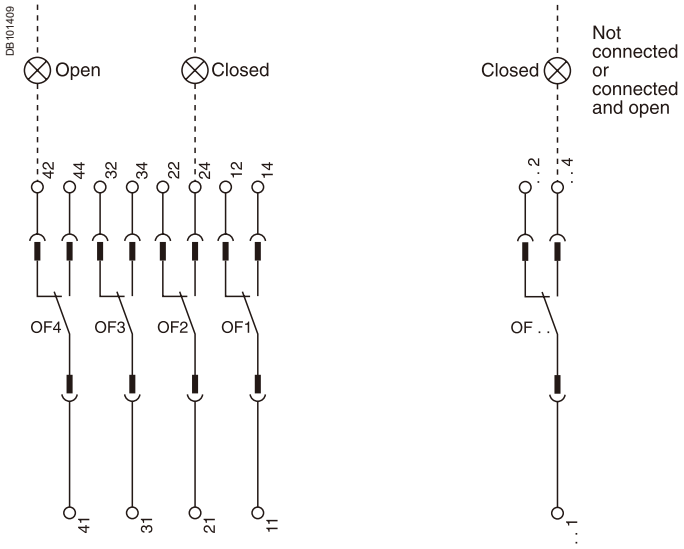

Contatti del telaio

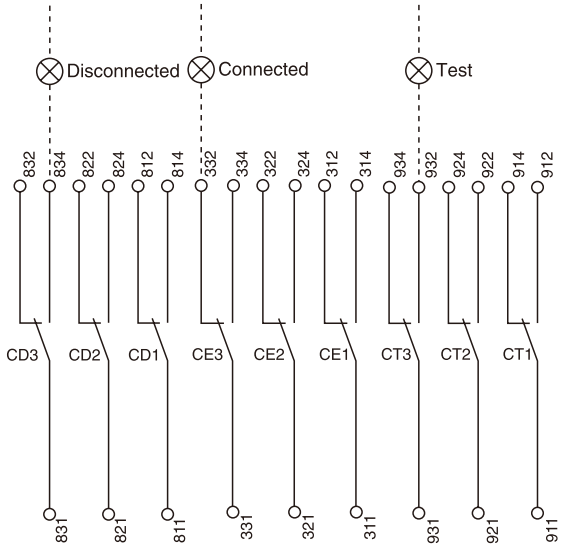

Contatti di segnalazione

OF4	OF3	OF2	OF1
44	34	24	14
42	32	22	12
41	31	21	11

Standard

OF14	OF13	OF12	OF11
144	134	124	114
142	132	122	112
141	131	121	111

Opzionale

Contatti del telaio

CD3	CD2	CD1	CE3	CE2	CE1	CT3	CT2	CT1
834	824	814	334	324	314	934	924	914
832	822	812	332	322	312	932	922	912
831	821	811	331	321	311	931	921	911

Opzionale

Contatti di segnalazione

OF 4	Standard
OF 3	ON/OFF
OF 2	Contatti di segnalazione
OF 1	

OF 14	Opzionale
OF 13	ON/OFF
OF 12	Contatti di segnalazione
OF 11	

Contatti del telaio

CD3 Disconnesso	CE3 Connesso	CT3 Test
CD2 Posizione	CE2 Posizione	CT2 Posizione
CD1 Contatti	CE1 Contatti	CT1 Contatti

Legenda:

Solo dispositivo estraibile

XXX *SDE1, OF1, OF2, OF3, OF4 forniti di serie*

Collegamenti intercollegati
(solo un filo per punto di collegamento)

Altre caratteristiche

Altre caratteristiche

Funzioni e caratteristiche A-1
Raccomandazioni per l'installazione B-1
Dimensioni e connessioni C-1
Schemi elettrici D-1

Curve di intervento E-2

Codici di catalogo e modulo d'ordine F-1

Curve di intervento

Sistema di sgancio gamma ET - 5S

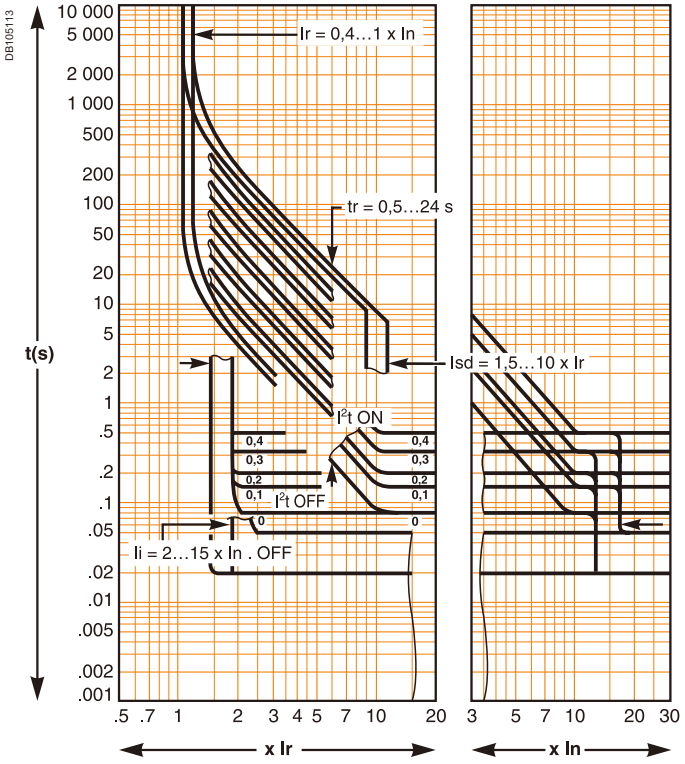

(1)

Ig = In x...	A	B	C	D	E	F	G	H	I
In y 400 A	0,3	0,3	0,4	0,5	0,6	0,7	0,8	0,9	1
400 A < In y 1000 A	0,2	0,3	0,4	0,5	0,6	0,7	0,8	0,9	1
In u 1250A	500	640	720	800	880	960	1040	1120	1200



Codici di catalogo e modulo d’ordine

Codici di catalogo e modulo d'ordine

Funzioni e caratteristiche A-1
Raccomandazioni per l'installazione B-1
Dimensioni e connessioni C-1
Schemi elettrici D-1
Curve di intervento E-2

EasyPact MVS T3 **F-2**
Comando a distanza F-3
Contatti di segnalazione F-5

EasyPact MVS T3

EasyPact MVS T3

Gamma	Corrente nominale	Tipo	Poli	Installazione	Protezione N.	Protezione Tipo	Tensione aus.
EasyPact MVS (da 1600 a 3200 A)							
MVS	16 20 25 32	T3	3	F D	5	0	0

0: ACB/SD a comando manuale

0: Nessuna misurazione

Protezione 5.0 LSI

F: Fisso
D: Estraibile

Numero di poli
3P: 3 poli

Tipo basato sul potere di interruzione
T3: 66 kA (1140 V)

Corrente nominale
16: 1600 A
20: 2000 A
25: 2500 A
32: 3200 A

EasyPact Tipo T3 con sganciatore ET5S (3P)

	Corrente nominale (A)	Fisso	Estraibile
Manuale	1600	MVS16T33F500	MVS16T33D500
	2000	MVS20T33F500	MVS20T33D500
	2500	MVS25T33F500	MVS25T33D500
	3200	MVS32T33F500	MVS32T33D500

EasyPact MVS T3
Comando a distanza

Comando a distanza

Meccanismo motorizzato

E95172

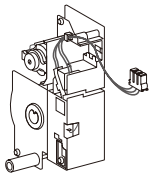

MCH (1 elemento)		
CA 50/60 Hz	100/130 V	47893
	200/240 V	47894
	380/415 V	47896
CC	24/30 V	47888
	48/60 V	47889
	100/125 V	47890
	200/250 V	47891
Morsettiera (1 elemento)	Per interruttore fisso	47074
	Per interruttore estraibile	47849

E95169



Fisso.

E95171

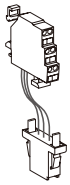

Estraibile.

Sganciatore di chiusura (XF)

E96170

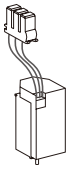

Bobina standard (1 elemento)		
CA 50/60 Hz	24/30 V CC, 24 V CA	33659
CC	48/60 V CC, 48 V CA	33660
	100/130 V CA/CC	MVS15511
	200/250 V CA/CC	MVS15512
	380/480 V CA	MVS15513
Morsettiera (1 elemento)	Per interruttore fisso	47074
	Per interruttore estraibile	47849

E95169



Fisso.

E95171

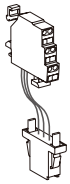

Estraibile.

Sganciatore di apertura (MX)

E95170

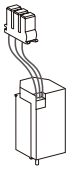

Bobina standard (1 elemento)		
CA 50/60 Hz	24/30 V CC, 24 V CA	33659
CC	48/60 V CC, 48 V CA	33660
	100/130 V CA/CC	33661
	200/250 V CA/CC	33662
	380/480 V CA	33664
Morsettiera (1 elemento)	Per interruttore fisso	47074
	Per interruttore estraibile	47849

E95169



Fisso.

E95171

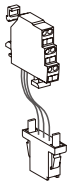

Estraibile.

EasyPact MVS T3
Comando a distanza

Comando a distanza

Sganciatore di minima tensione MN

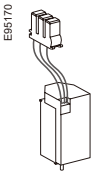

Sganciatore di minima tensione (1 elemento)		
CA 50/60 Hz	24/30 V CC, 24 V CA	33668
CC	48/60 V CC, 48 V CA	33669
	100/130 V CA/CC	33670
	200/250 V CA/CC	33671
	380/480 V CA	33673
Morsettiera (1 elemento)	Per interruttore fisso	47074
	Per interruttore estraibile	47849



Fisso.

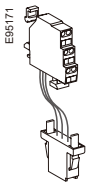

Estraibile.

Ritardatore MN

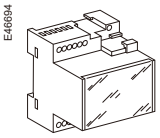

Ritardatore MN (1 elemento)			
		R (non regolabile)	**R**r (regolabile)
CA 50/60 Hz	48/60 V CA/CC		33680
CC	100/130 V CA/CC	33684	33681
	200/250 V CA/CC	33685	33682
	380/480 V CA/CC		33683

EasyPact MVS T3
Contatti di segnalazione

Contatti di segnalazione

Contatti di segnalazione ON/OFF (OF) / 12 elementi

E46689

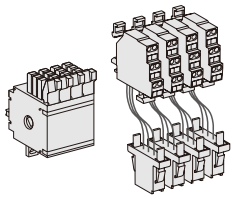

1 blocco aggiuntivo di 4 contatti		47887
Cablaggio	Per interruttore fisso	47074
	Per interruttore estraibile	47849

Contatto di segnalazione connesso/disconnesso/test (interruttori carrello) / 1 elemento

E46661

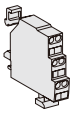

Contatti di commutazione	6 A - 240 V	33170

Morsetti ausiliari solo per telaio

Morsetto a 3 cavi (1 elemento)	47849
Morsetto a 6 cavi (1 elemento)	47850
Ponticelli (10 elementi)	47900

Separatori di fase

3 separatori di fase per interruttore fisso	48599
3 separatori di fase per interruttore estraibile	48600

EasyPact MVS T3
Modulo ordine cliente

N. rif. ordine:	
Data:	
N. rif. prodotto:	
N. OA (da compilare a cura del team di prenotazione ordini)	

Per ordinare, selezionare le caselle quadrate applicabili ☐
e inserire le informazioni appropriate nei rettangoli

Interruttore automatico		**Quantità**
Corrente nominale	**A**	
Interruttore automatico	**T3**	
Numero di poli	**3**	
Tipo di apparecchiatura	Fisso	☐
	Estraibile con telaio	☐
Meccanismo di manovra	**Azionamento manuale**	☐
MCH - Meccanismo motorizzato	**V**	
XF - Bobina di chiusura	**V**	
MX - Sganciatore a lancio di corrente/voltmetrico di apertura	**V**	

Sistema di sgancio		
Sistema di sgancio di base	**5S**	☐
A - Misurazione della corrente	☐	☐

Collegamento				
Orizzontale (1600 A - 3200 A)	In alto	☐	In basso	☐

Funzioni del sistema di sgancio:
5S: protezione selettiva (lungo periodo + breve periodo + istantanea)

Contatti di segnalazione			
OF - contatti di segnalazione ON/OFF			
Standard	1 blocco di 4 OF	10 A-240/380 V CA	☐
SDE - contatto di segnalazione di "sgancio da guasto" (solo per T3)			
Standard	1 SDE	5 A -240/380 V CA	

Opzionale			
Ausiliari telaio		8 A-240/380 V CA	
CE - Posizione "connesso"	Max 3		q.tà ☐
CT - Posizione "test"	Max 3		q.tà ☐
CD - Posizione "disconnesso"	Max 3		q.tà ☐
Intervento a distanza	**MN -** Sganciatore di minima tensione		**V** ☐
	R - Ritardatore (ritardo fisso)	0,25 s	☐
	Rr - Ritardatore regolabile	0,5…3 s	☐
AD - Modulo di alimentazione esterna			**V** ☐
PF - Contatto "pronto alla chiusura"		5 A-240/380 V CA	☐

Chiusure				
Blocco sul dispositivo				
VBP - Blocco del pulsante ON/OFF (con coperchio trasparente e lucchetto)				☐
VSPO - Blocco del dispositivo in posizione OFF con blocco a chiave (è possibile un solo blocco a chiave per ACB)				
Kit blocco a chiave (senza blocco a chiave)		Profalux	☐	Ronis ☐
1 blocco a chiave		Profalux	☐	Ronis ☐
2 blocchi a chiave identici, 1 chiave (senza MVS C/CA)		Profalux	☐	Ronis ☐
Telaio bloccato in posizione "disconnesso":				
VSPD - tramite blocchi a chiave	Kit blocco a chiave (senza blocco a chiave)	Profalux	☐	Ronis ☐
	1 blocco a chiave	Profalux	☐	Ronis ☐
	2 blocchi a chiave identici, 1 chiave	Profalux	☐	Ronis ☐

Accessori		
VO - Otturatori di sicurezza su telaio	**Standard**	☐
CDP - Mostrina	**Standard**	☐
OP - Piastra di chiusura per mostrina		☐
CDM - Contamanovre meccanico		☐
EIP - Separatori di fase		☐
Coperchio superiore della camera di estinzione archi		☐

Note:
Il cliente può fornire il numero di codice del prodotto solo per i codici elencati. Consultare il catalogo prodotti per un elenco dei codici.
Tutti gli interruttori sono forniti di serie con 1 OF (4 contatti c/o), 1 SDE (contatto di sgancio), mostrina.
Tutti gli interruttori estraibili saranno forniti con telaio e otturatore di sicurezza.
L'orientamento dei morsetti di collegamento del cliente può essere modificato sul posto da orizzontale a verticale o viceversa.

Life Is On Schneider Electric

Strumenti e risorse online

accedi 24/7 alle informazioni che cerchi

Scegli il tuo prodotto

I nostri selettori ti aiutano a scegliere i prodotti e gli accessori compatibili giusti per le tue esigenze risparmiando tempo nella ricerca.

Prodotti sostitutivi

Consulta le proposte di sostituzione per i prodotti non più commercializzati

Documentazione

Scarica e consulta cataloghi, disegni CAD, manuali d'uso, certificati, dichiarazioni di conformità, istruzioni di montaggio ...

Listino prezzi

Visualizza la versione aggiornata del listino prezzi di Schneider Electric

Scansiona o fai click sul QR code per accedere direttamente online.

se.com/it

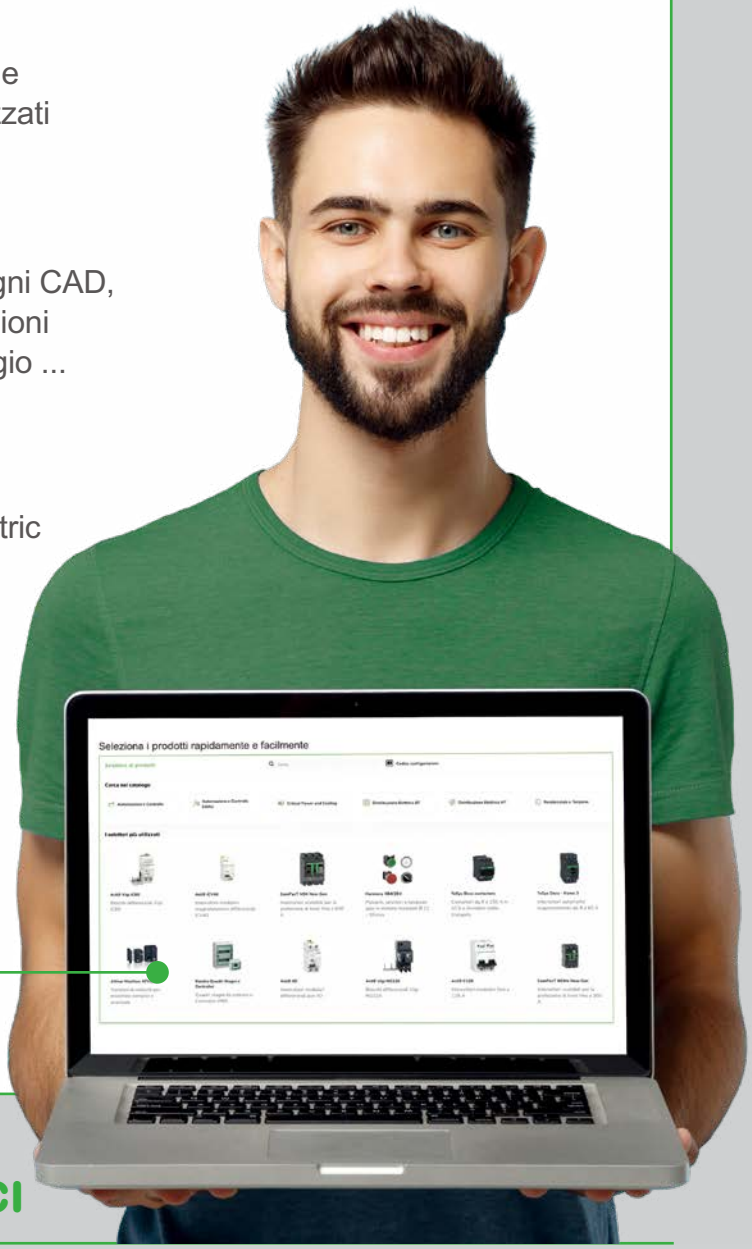

I NOSTRI **SOFTWARE TECNICI**

EXTEEM 6

i-PROJECT 6

La **progettazione** e la **redazione** dei **documenti tecnici** ed **economici** è molto più **semplice** e **veloce** con l'integrazione dei software tecnici di Schneider Electric. Una raccolta completa di strumenti di progettazione e documentazione tecnica a tua disposizione per supportarti in tutte le fasi del tuo lavoro.

Scopri di più

L’organizzazione commerciale Schneider Electric

Aree	Sedi	Uffici
Nord Ovest - Piemonte (escluse Novara e Verbania) - Valle d’Aosta - Liguria (esclusa La Spezia) - Sardegna	Str. Pianezza, 289 10151 TORINO Tel. 0117081230	Centro Val Lerone Via Val Lerone, 21/68 16011 ARENZANO (GE) Tel. 0109135469
Lombardia Ovest - Milano, Varese, Como - Lecco, Sondrio, Novara - Verbania, Pavia, Lodi	Via Stephenson, 73 20157 MILANO Tel. 0238586650	
Lombardia Est - Bergamo, Brescia, Mantova - Cremona, Piacenza	Via Circonvallazione Est, 1 24040 STEZZANO (BG) Tel. 0350920701	
Nord Est - Veneto - Friuli Venezia Giulia - Trentino Alto Adige	Centro Direzionale Padova 1 Via Savelli, 120 35100 PADOVA Tel. 0499180321	
Emilia Romagna - Marche (esclusa Piacenza)	Via del Lavoro, 47 40033 CASALECCHIO DI RENO (BO) Tel. 0510500100	Via Albertini, 36 - Gross Ancona Blocco D3 60131 ANCONA (AN) Tel. 0510500100
Toscana - Umbria (inclusa La Spezia)	Via Pratese, 167 50145 FIRENZE Tel. 0559970150	Via delle Industrie, 16 06083 BASTIA UMBRA (PG) Tel. 0758002105
Centro - Lazio - Abruzzo - Molise - Basilicata (solo Matera) - Puglia	Via Vincenzo Lamaro, 13 00173 ROMA Tel. 0696741900	Via delle Margherite, 4 70026 MODUGNO (BA) Tel. 0672652711
Sud - Calabria - Campania - Sicilia - Basilicata (solo Potenza)	SP Circumvallazione Esterna di Napoli 80020 CASAVATORE (NA) Tel. 0810800810	Via Trinacria, 7 95030 TREMESTIERI ETNEO (CT) Tel. 0958820120

Schneider Electric S.p.A.
Sede Legale e Direzione Centrale
Via Circonvallazione Est, 1
24040 STEZZANO (BG)
www.se.com/it

Life Is On Schneider Electric

Home Page Supporto Clienti

Centro Supporto Cliente
Tel. 011 708 9100

Centro Formazione Tecnica
email: it-formazione-tecnica@se.com

In ragione dell’evoluzione delle Norme e dei materiali, le caratteristiche riportate nei testi e nelle illustrazioni del presente documento si potranno ritenere impegnative solo dopo conferma da parte di Schneider Electric.