Guía rápida de Schneider Boost para España

Batería Schneider Boost: BATB3KEU3, BATPMEU2

⚠⚠ PELIGRO

PELIGRO DE DESCARGA ELÉCTRICA, EXPLOSIÓN, DESTELLO DE ARCO ELÉCTRICO E INCENDIO

- Este equipo y sus accesorios deben ser instalados, desinstalados y reparados únicamente por personal eléctrico calificado.
- Equipo energizado de múltiples fuentes. Antes de retirar las tapas, identifique todas las fuentes, desenergice, bloquee y etiquete, y espere cinco minutos para que los circuitos se descarguen.
- Este documento es adicional a la documentación para la instalación de Schneider Inverter y Schneider Boost e incorpora como referencia dichos documentos. Antes de revisar este documento, debe leer los documentos de instalación relevantes. A menos que se especifique lo contrario, la información sobre seguridad, especificaciones, instalación y funcionamiento se muestra en los documentos de instalación y funcionamiento en línea. Asegúrese de estar familiarizado con esa información antes de instalar u operar este producto.

Si no se siguen estas instrucciones, se producirán lesiones graves o la muerte.

Documentación de productos y aplicaciones

Inversores Schneider monofásicos

HY5K1EU1 | HY6K1EU1 | HY8K1EU1

Inversores de Schneider trifásicos

HY8K3EU1 | HY10K3EU1 | HY14K3EU1

Schneider Boost

Schneider Boost

Accesorios

Smart Dongle WLAN (SDG1ITL)

Wiser Home

Guía de inicio de Wiser Home | Aplicación Wiser Home (iPhone) | Aplicación Wiser Home (Android)

TME47605-006A | Julio de 2024

Diagrama de Schneider Inverter y la batería Schneider Boost

Orden de instalación
1. Schneider Inverter
2. Schneider Boost (opcional)
3. Medidor PTE6 (Obligatorio para Schneider Boost)
4. Wiser Home

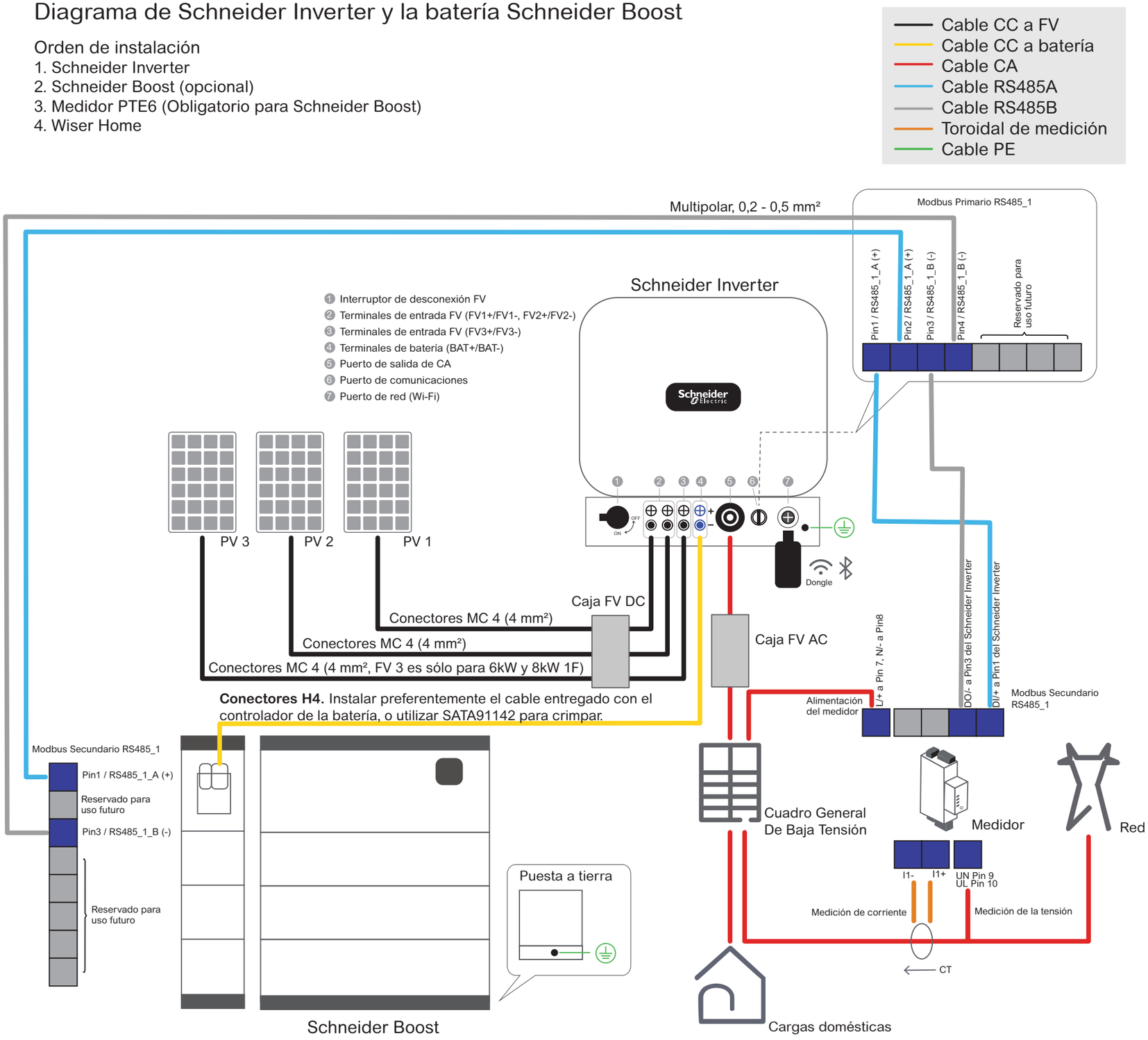

Life Is On | Schneider Electric

Guía rápida de Schneider Boost para España

Batería Schneider Boost: BATB3KEU3, BATPMEU2

1. Montaje de la batería (Accesorio J/K/L)

Para montar la batería Schneider Boost, siga estos pasos:

1. Coloque la base sobre un terreno horizontal a una distancia de entre 40 y 60 mm de la pared. Si ubica al suelo la base de la batería, marque la ubicación de los cuatro orificios de anclaje y use un taladro eléctrico para hacer orificios de 8 mm de diámetro, entre 45 y 50 mm de profundidad, en el suelo. Asegure la base con los tornillos M6 (opcional). Consulte el manual del usuario para obtener más detalles.

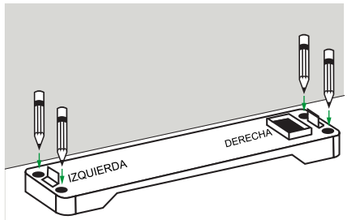

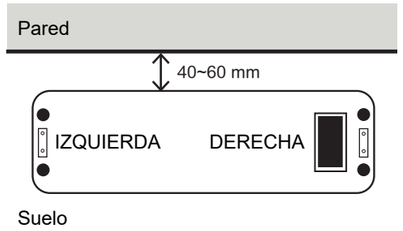

2. Apile los módulos de alimentación y asegúrelos con tornillos M5*10 en ambos lados.

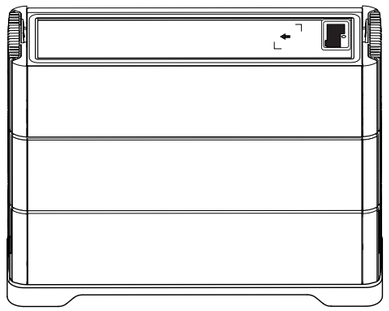

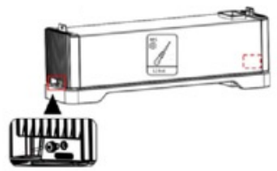

3. Fije los soportes pequeños a ambos lados del soporte del controlador con tornillos M6*14 (par de apriete de 4,5 N·m).

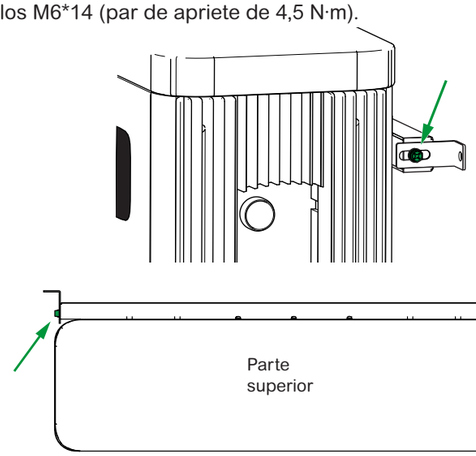

4. Apile el controlador en la parte superior de los módulos de la batería y marque la ubicación del agujero del soporte en la pared con un lápiz.

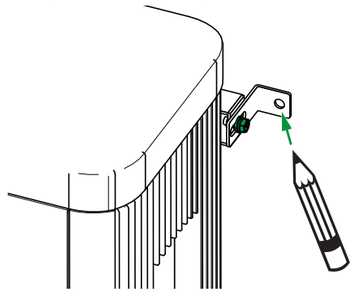

5. Retire el controlador de los módulos de batería y desatornille los soportes pequeños del soporte del controlador.

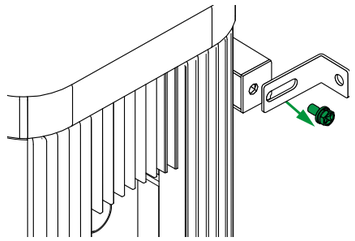

6. Utilice un taladro eléctrico para hacer agujeros de 8 mm de diámetro, de 45 a 50 mm de profundidad en la pared, y luego limpie los residuos.

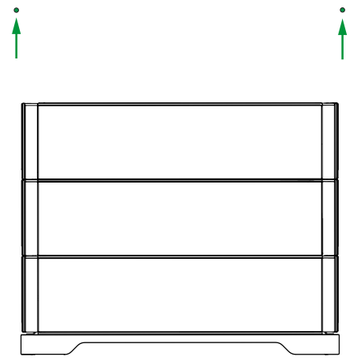

7. Utilice una llave de tubo para fijar los soportes pequeños a la pared con una tuerca (apriételos a 5 N·m).

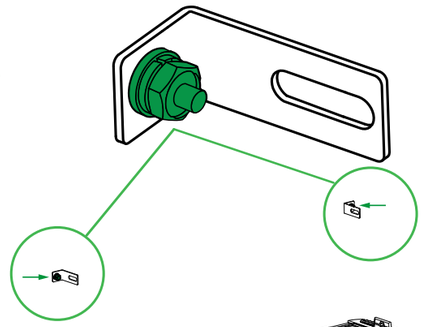

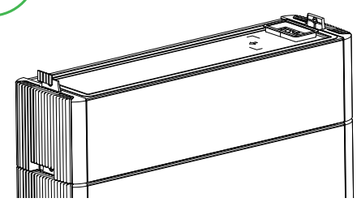

8. Vuelva a colocar el controlador en los módulos de batería y vuelva a colocar los soportes en el soporte con tornillos M6*14 (apriételos a 4,5 N·m). Fije el controlador a los módulos de batería.

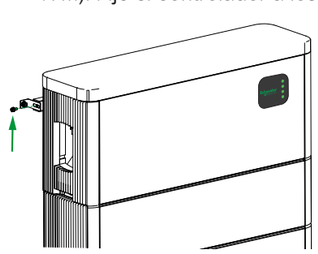

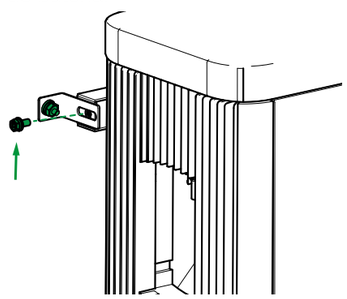

2 Conexiones de la batería (Accesorio M/N/P)

1. Complete la conexión de alimentación (CC1) entre el Boost y el inversor.

A.. Conexión al Boost.

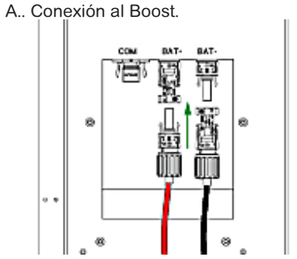

B. Conexión al inversor.

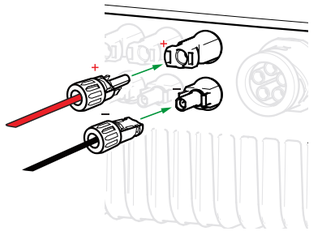

Nota: El paquete del controlador de la batería incluye un juego de cables de CC prefabricados para facilitar la conexión de los interruptores de Schneider Boost y Schneider Inverter. Los conectores de batería son H4. Utilice la herramienta de crimpado SATA 91142.

2. Instale el cable de puesta a tierra. Se recomienda instalar un cable de 6 mm de sección.

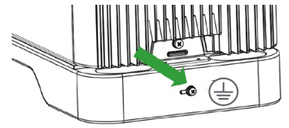

3. Conexión De Comunicaciones (Accesorio M)

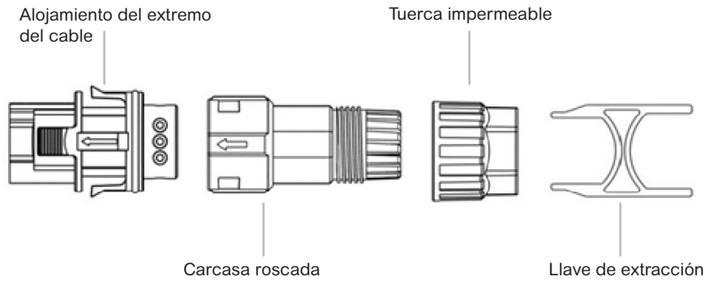

Pele 30 mm de la cubierta y 6~10 mm del aislamiento desde el extremo del cable de comunicación. Consulte el Diagrama de conexión del sistema para ver las conexiones de comunicación.

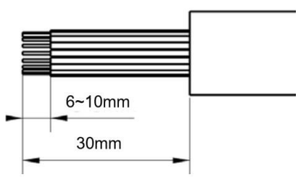

4 Inicio del sistema

Para iniciar el sistema:

1. Asegúrese de que el inversor y la batería estén montados correctamente, que los cables tengan la polaridad correcta y que todas las conexiones de cables estén correctamente conectadas
2. Coloque los interruptores automáticos externos de CA y CC (si corresponde) en posición ON (I)
3. En Schneider Boost, gire el interruptor de desconexión de CC manual a la posición ON.
4. En Schneider Boost, mantenga presionado el botón verde "Black Start" (arranque negro) durante 10 segundos hasta que la pantalla LED de la batería comience a parpadear en verde. Luego suelte el botón.
5. En Schneider Inverter, gire el interruptor a la posición ON (encendido). Confirme que el LED de alimentación del inversor esté encendido en verde.
6. Confirme que el LED del dongle esté encendido en verde.

Una vez que la batería se haya iniciado, realizará una calibración automática del estado de carga. **Nota:** Durante el proceso de calibración, la batería se carga al 100% del estado de carga utilizando energía fotovoltaica y energía de la red eléctrica si la energía fotovoltaica no es suficiente.

TME47605-006A | Julio de 2024

Life Is On Schneider Electric